M179 (7I+9U)

ЦОС.02

XA1:1	Ia B1*
XA1:2	Ia B1
XA1:3	Ib B1*
XA1:4	Ib B1
XA1:5	Ic B1*
XA1:6	Ic B1
XA1:7	Ia B2*
XA1:8	Ia B2
XA1:9	Ib B2*
XA1:10	Ib B2
XA1:11	Ic B2*
XA1:12	Ic B2
XA1:13	3I0 пар. ЛЭП*
XA1:14	3I0 пар. ЛЭП
XA1:15	Ua*
XA1:16	Ua
XA1:17	Ub*
XA1:18	Ub
XA1:19	Uc*
XA1:20	Uc
XA1:21	Uни(Uнф)*
XA1:22	Uни(Uнф)
XA1:23	Uик(Uфк)*
XA1:24	Uик(Uфк)
XA1:25	Uиф(Uнк)*
XA1:26	Uиф(Uнк)
XA1:27	Uотб ЛЭП*
XA1:28	Uотб ЛЭП
XA1:29	Uотб Э1*
XA1:30	Uотб Э1
XA1:31	Uотб Э2*
XA1:32	Uотб Э2

Ia B1
Ib B1
Ic B1
Ia B2
Ib B2
Ic B2
Ia
Ib
Ic
Iab
Ibc
Ica
I1
I2
3I0
I2/I1
3I0_2r / 3I0_1r
dI1
dI2
Ua
Ub
Uc
U1
U2
3U0 звезда
3U0 треуг.
Uлэп
Uэ1
Uэ2
Uни
Uиф
Uфк
Uбнн
Uбнн ф.A
Uбнн ф.B
Uбнн ф.C
dU1
Za
Zb
Zc
Zab
Zbc
Zca

Входы ФСУ

Сброс сигнализации	501
Осн. защита выведена	502
Внеш. УРОВ от РЗА Э1	503
Внеш. УРОВ от РЗА Э2	504
Внеш. УРОВ от РЗА ЛЭП	505
Внеш. УРОВ от РЗА ОВ	506
Местное управление	507
Общая логика: Цепи тока В1	90.501
Общая логика: Цепи тока В2(ОВ)	90.502
Общая логика: Цепи напр. звезды ЛВ	90.503
Общая логика: Цепи напр. звезды ОВ	90.504
Общая логика: Цепи напр. треуг. ЛВ	90.505
Общая логика: Цепи напр. треуг. ОВ	90.506
Общая логика: Цепи тока 3I0 пар. ЛЭП	90.507
Общая логика: Цепи отб. напр. ЛЭП	90.508
Общая логика: Цепи отб. напр. Э1	90.509
Общая логика: Цепи отб. напр. Э2	90.510
Общая логика: Цепи отключения В1	90.511
Общая логика: Цепи отключения В2	90.512
Общая логика: Цепи пуска УРОВ В1	90.513
Общая логика: Цепи пуска УРОВ В2	90.514
Общая логика: Цепи выходные	90.515
Общая логика: Цепи управления В	90.516
Общая логика: Цепи откл. от УРОВ	90.517
Общая логика: Цепи ТО и ТУ	90.518
Общая логика: Цепи разр. ПУ пар. ЛЭП	90.519
Общая логика: Цепи включения в ДЗШ	90.520
Общая логика: Дверь шкафа открыта	90.521
Сигнализация: Внеш. неиспр.	91.501
ТЗНП/ ПУ ТЗНП: ШСВ/СВ выведен	0111.0701.501
ТЗНП/ ПУ ТЗНП: ПУ от пар. ЛЭП	0111.0701.502
ТЗО: Б/К ЛР откл	0181.501
ТЗО: Б/К ЛР ф.A откл	0181.502
ТЗО: Б/К ЛР ф.B откл	0181.503
ТЗО: Б/К ЛР ф.C откл	0181.504
ТЗО: Опер. ввод	0181.505
ЗНР/ ЗНР: Ср. ЗНФ В1 в ЗНР	0421.1011.501
ЗНР/ ЗНР: Ср. ЗНФ В2 в ЗНР	0421.1011.502
ЗНР/ ЗНР: ВЗ отключен в ЗНР	0421.1011.503
ЗНФ В1/ ЗНФ: Неперекл. фаз	3511.6841.501
ЗНФ В2/ ЗНФ: Неперекл. фаз	3512.6841.502
БНН/ БНН: Автомат ТН	1461.4511.501
БНН/ БНН: Фикс. неиспр. ЦН	1461.4511.502
АМТЗ: Опер. ввод	0471.501
АУ/ АУ: Внеш. Uмин ЛЭП	1311.4011.501
ЛС/ Тоткл: Прием Тоткл КС1	1711.5011.501
ЛС/ Тоткл: Прием Тоткл КС2	1711.5011.502
ЛС/ Тоткл: Внеш. пуск Тоткл	1711.5011.503
ЛС/ ТУ ОТФ: Прием ТУ ОТФ КС1	1711.5021.501
ЛС/ ТУ ОТФ: Прием ТУ ОТФ КС2	1711.5021.502
ЛС/ ТУ ДЗ: Прием ТУ ДЗ КС1	1711.5031.501
ЛС/ ТУ ДЗ: Прием ТУ ДЗ КС2	1711.5031.502
ЛС/ ТУ ТЗНП: Прием ТУ ТЗНП КС1	1711.5041.501
ЛС/ ТУ ТЗНП: Прием ТУ ТЗНП КС2	1711.5041.502

Входы ФСУ

УРОВ В1/ УРОВ: Пуск УРОВ №1	3311.6631.501
УРОВ В1/ УРОВ: Пуск УРОВ №2	3311.6631.502
УРОВ В1/ УРОВ: Пуск УРОВ НН	3311.6631.503
УРОВ В2/ УРОВ: Пуск УРОВ №1	3312.6631.501
УРОВ В2/ УРОВ: Пуск УРОВ №2	3312.6631.502
УРОВ В2/ УРОВ: Пуск УРОВ НН	3312.6631.503
КСН В1/ КСН: Внеш. сигнал КС(УС)	3351.6681.501
АПВ В1/ АПВ ЛЭП: Сброс АПВл от ДЗШ	3011.6691.501
КСН В2/ КСН: Внеш. сигнал КС(УС)	3352.6681.501
АПВ В2/ АПВ ЛЭП: Сброс АПВл от ДЗШ	3012.6691.501
КСВ В1/ Контроль В: Контр. ЭМО1	3371.6571.501
КСВ В1/ Контроль В: Контр. ЭМО1 ф.A	3371.6571.502
КСВ В1/ Контроль В: Контр. ЭМО1 ф.B	3371.6571.503
КСВ В1/ Контроль В: Контр. ЭМО1 ф.C	3371.6571.504
КСВ В1/ Контроль В: Контр. ЭМО2	3371.6571.505
КСВ В1/ Контроль В: Контр. ЭМО2 ф.A	3371.6571.506
КСВ В1/ Контроль В: Контр. ЭМО2 ф.B	3371.6571.507
КСВ В1/ Контроль В: Контр. ЭМО2 ф.C	3371.6571.508
КСВ В1/ Контроль В: Контр. ЭМВ	3371.6571.509
КСВ В1/ Контроль В: Контр. ЭМВ ф.A	3371.6571.510
КСВ В1/ Контроль В: Контр. ЭМВ ф.B	3371.6571.511
КСВ В1/ Контроль В: Контр. ЭМВ ф.C	3371.6571.512
КСВ В1/ Контроль В: Низк. давл. SF6	3371.6571.513
КСВ В1/ Контроль В: Низк. давл. SF6 ф.A	3371.6571.514
КСВ В1/ Контроль В: Низк. давл. SF6 ф.B	3371.6571.515
КСВ В1/ Контроль В: Низк. давл. SF6 ф.C	3371.6571.516
КСВ В1/ Контроль В: Авар. давл. SF6	3371.6571.517
КСВ В1/ Контроль В: Авар. давл. SF6 ф.A	3371.6571.518
КСВ В1/ Контроль В: Авар. давл. SF6 ф.B	3371.6571.519
КСВ В1/ Контроль В: Авар. давл. SF6 ф.C	3371.6571.520
КСВ В1/ Контроль В: Пруж. не заведены	3371.6571.521
КСВ В1/ Контроль В: Пруж. не заведены ф.A	3371.6571.522
КСВ В1/ Контроль В: Пруж. не заведены ф.B	3371.6571.523
КСВ В1/ Контроль В: Пруж. не заведены ф.C	3371.6571.524
КСВ В1/ Контроль В: Неиспр. обогр.	3371.6571.525
КСВ В1/ Контроль В: Автомат ШП	3371.6571.526
КСВ В1/ Контроль В: Контр. ОТ ЭМВ/ЭМО1	3371.6571.527
КСВ В1/ Контроль В: Контр. ОТ ЭМО2	3371.6571.528
КСВ В1/ Контроль В: Контр. ОТ сигн.	3371.6571.529
КСВ В1/ Блокировка упр.: Внеш. блок. упр.	3371.6611.501
КСВ В1/ Блокировка упр.: Внеш. блок. вкл.	3371.6611.502
КСВ В1/ Контроль ТТ: Низк. давл. SF6 ТТ	3371.6581.501
КСВ В1/ Контроль ТТ: Низк. давл. SF6 ТТ ф.A	3371.6581.502
КСВ В1/ Контроль ТТ: Низк. давл. SF6 ТТ ф.B	3371.6581.503
КСВ В1/ Контроль ТТ: Низк. давл. SF6 ТТ ф.C	3371.6581.504
КСВ В1/ Контроль ТТ: Авар. давл. SF6 ТТ	3371.6581.505
КСВ В1/ Контроль ТТ: Авар. давл. SF6 ТТ ф.A	3371.6581.506
КСВ В1/ Контроль ТТ: Авар. давл. SF6 ТТ ф.B	3371.6581.507
КСВ В1/ Контроль ТТ: Авар. давл. SF6 ТТ ф.C	3371.6581.508
КСВ В1/ Контроль ТТ: Неиспр. обогр. ТТ	3371.6581.509
КСВ В1/ Защита ЭМУ: Работа ЭМВ	3371.6601.501
КСВ В1/ Защита ЭМУ: Работа ЭМВ ф.A	3371.6601.502
КСВ В1/ Защита ЭМУ: Работа ЭМВ ф.B	3371.6601.503
КСВ В1/ Защита ЭМУ: Работа ЭМВ ф.C	3371.6601.504
КСВ В1/ Защита ЭМУ: Работа ЭМО1	3371.6601.505
КСВ В1/ Защита ЭМУ: Работа ЭМО1 ф.A	3371.6601.506
КСВ В1/ Защита ЭМУ: Работа ЭМО1 ф.B	3371.6601.507
КСВ В1/ Защита ЭМУ: Работа ЭМО1 ф.C	3371.6601.508

Входы ФСУ

КСВ В1/ Контроль В: Работа ЭМО2	3371.6601.509
КСВ В1/ Контроль В: Работа ЭМО2 ф.A	3371.6601.510
КСВ В1/ Контроль В: Работа ЭМО2 ф.B	3371.6601.511
КСВ В1/ Контроль В: Работа ЭМО2 ф.C	3371.6601.512
БКУ В1/ БКУ: Опер. вкл.	3431.6661.501
БКУ В1/ БКУ: Опер. откл.	3431.6661.502
КСВ В2/ Контроль В: Контр. ЭМО1	3372.6571.501
КСВ В2/ Контроль В: Контр. ЭМО1 ф.A	3372.6571.502
КСВ В2/ Контроль В: Контр. ЭМО1 ф.B	3372.6571.503
КСВ В2/ Контроль В: Контр. ЭМО1 ф.C	3372.6571.504
КСВ В2/ Контроль В: Контр. ЭМО2	3372.6571.505
КСВ В2/ Контроль В: Контр. ЭМО2 ф.A	3372.6571.506
КСВ В2/ Контроль В: Контр. ЭМО2 ф.B	3372.6571.507
КСВ В2/ Контроль В: Контр. ЭМО2 ф.C	3372.6571.508
КСВ В2/ Контроль В: Контр. ЭМВ	3372.6571.509
КСВ В2/ Контроль В: Контр. ЭМВ ф.A	3372.6571.510
КСВ В2/ Контроль В: Контр. ЭМВ ф.B	3372.6571.511
КСВ В2/ Контроль В: Контр. ЭМВ ф.C	3372.6571.512
КСВ В2/ Контроль В: Низк. давл. SF6	3372.6571.513
КСВ В2/ Контроль В: Низк. давл. SF6 ф.A	3372.6571.514
КСВ В2/ Контроль В: Низк. давл. SF6 ф.B	3372.6571.515
КСВ В2/ Контроль В: Низк. давл. SF6 ф.C	3372.6571.516
КСВ В2/ Контроль В: Авар. давл. SF6	3372.6571.517
КСВ В2/ Контроль В: Авар. давл. SF6 ф.A	3372.6571.518
КСВ В2/ Контроль В: Авар. давл. SF6 ф.B	3372.6571.519
КСВ В2/ Контроль В: Авар. давл. SF6 ф.C	3372.6571.520
КСВ В2/ Контроль В: Пруж. не заведены	3372.6571.521
КСВ В2/ Контроль В: Пруж. не заведены ф.A	3372.6571.522
КСВ В2/ Контроль В: Пруж. не заведены ф.B	3372.6571.523
КСВ В2/ Контроль В: Пруж. не заведены ф.C	3372.6571.524
КСВ В2/ Контроль В: Неиспр. обогр.	3372.6571.525
КСВ В2/ Контроль В: Автомат ШП	3372.6571.526
КСВ В2/ Контроль В: Контр. ОТ ЭМВ/ЭМО1	3372.6571.527
КСВ В2/ Контроль В: Контр. ОТ ЭМО2	3372.6571.528
КСВ В2/ Контроль В: Контр. ОТ сигн.	3372.6571.529
КСВ В2/ Блокировка упр.: Внеш. блок. упр.	3372.6611.501
КСВ В2/ Блокировка упр.: Внеш. блок. вкл.	3372.6611.502
КСВ В2/ Контроль ТТ: Низк. давл. SF6 ТТ	3372.6581.501
КСВ В2/ Контроль ТТ: Низк. давл. SF6 ТТ ф.A	3372.6581.502
КСВ В2/ Контроль ТТ: Низк. давл. SF6 ТТ ф.B	3372.6581.503
КСВ В2/ Контроль ТТ: Низк. давл. SF6 ТТ ф.C	3372.6581.504
КСВ В2/ Контроль ТТ: Авар. давл. SF6 ТТ	3372.6581.505
КСВ В2/ Контроль ТТ: Авар. давл. SF6 ТТ ф.A	3372.6581.506
КСВ В2/ Контроль ТТ: Авар. давл. SF6 ТТ ф.B	3372.6581.507
КСВ В2/ Контроль ТТ: Авар. давл. SF6 ТТ ф.C	3372.6581.508
КСВ В2/ Контроль ТТ: Неиспр. обогр. ТТ	3372.6581.509
КСВ В2/ Защита ЭМУ: Работа ЭМВ	3372.6601.501
КСВ В2/ Защита ЭМУ: Работа ЭМВ ф.A	3372.6601.502
КСВ В2/ Защита ЭМУ: Работа ЭМВ ф.B	3372.6601.503
КСВ В2/ Защита ЭМУ: Работа ЭМВ ф.C	3372.6601.504
КСВ В2/ Защита ЭМУ: Работа ЭМО1	3372.6601.505
КСВ В2/ Защита ЭМУ: Работа ЭМО1 ф.A	3372.6601.506
КСВ В2/ Защита ЭМУ: Работа ЭМО1 ф.B	3372.6601.507
КСВ В2/ Защита ЭМУ: Работа ЭМО1 ф.C	3372.6601.508
КСВ В2/ Контроль В: Работа ЭМО2	3372.6601.509
КСВ В2/ Контроль В: Работа ЭМО2 ф.A	3372.6601.510
КСВ В2/ Контроль В: Работа ЭМО2 ф.B	3372.6601.511
КСВ В2/ Контроль В: Работа ЭМО2 ф.C	3372.6601.512

Входы ФСУ

БКУ В2/ БКУ: Опер. вкл.	3432.6661.501
БКУ В2/ БКУ: Опер. откл.	3432.6661.502
ЛО: Ср. осн. защиты	4011.501
ЛО/ ЛО: Ср. внеш. защит	4011.7511.501
ЛО/ ЛО: П. внеш. защит	4011.7511.502
ЛО/ Запрет АПВ: Внеш. запрет АПВ	4011.7521.501
Коммутация В1/ Коммутация: Коммутация внеш.	1821.5301.501
Коммутация В2/ Коммутация: Коммутация внеш.	1822.5301.501
ФПВ В1/ ФПВ: Б/К В вкл	3381.6551.501
ФПВ В1/ ФПВ: Б/К В вкл ф.A	3381.6551.502
ФПВ В1/ ФПВ: Б/К В вкл ф.B	3381.6551.503
ФПВ В1/ ФПВ: Б/К В вкл ф.C	3381.6551.504
ФПВ В1/ ФПВ: Б/К В откл	3381.6551.505
ФПВ В1/ ФПВ: Б/К В откл ф.A	3381.6551.506
ФПВ В1/ ФПВ: Б/К В откл ф.B	3381.6551.507
ФПВ В1/ ФПВ: Б/К В откл ф.C	3381.6551.508
ФПВ В1/ ФПВ: Ремонт	3381.6551.509
ФПВ В1/ Р1: Б/К Р вкл	3381.6531.501
ФПВ В1/ Р1: Б/К Р вкл ф.A	3381.6531.502
ФПВ В1/ Р1: Б/К Р вкл ф.B	3381.6531.503
ФПВ В1/ Р1: Б/К Р вкл ф.C	3381.6531.504
ФПВ В1/ Р1: Б/К Р откл	3381.6531.505
ФПВ В1/ Р1: Б/К Р откл ф.A	3381.6531.506
ФПВ В1/ Р1: Б/К Р откл ф.B	3381.6531.507
ФПВ В1/ Р1: Б/К Р откл ф.C	3381.6531.508
ФПВ В1/ Р2: Б/К Р вкл	3381.6532.501
ФПВ В1/ Р2: Б/К Р вкл ф.A	3381.6532.502
ФПВ В1/ Р2: Б/К Р вкл ф.B	3381.6532.503
ФПВ В1/ Р2: Б/К Р вкл ф.C	3381.6532.504
ФПВ В1/ Р2: Б/К Р откл	3381.6532.505
ФПВ В1/ Р2: Б/К Р откл ф.A	3381.6532.506
ФПВ В1/ Р2: Б/К Р откл ф.B	3381.6532.507
ФПВ В1/ Р2: Б/К Р откл ф.C	3381.6532.508
ФПВ В1/ Р3: Б/К Р вкл	3381.6533.501
ФПВ В1/ Р3: Б/К Р вкл ф.A	3381.6533.502
ФПВ В1/ Р3: Б/К Р вкл ф.B	3381.6533.503
ФПВ В1/ Р3: Б/К Р вкл ф.C	3381.6533.504
ФПВ В1/ Р3: Б/К Р откл	3381.6533.505
ФПВ В1/ Р3: Б/К Р откл ф.A	3381.6533.506
ФПВ В1/ Р3: Б/К Р откл ф.B	3381.6533.507
ФПВ В1/ Р3: Б/К Р откл ф.C	3381.6533.508

Входы ФСУ

ФПВ В2/ ФПВ: Б/К В вкл	3471.6551.501
ФПВ В2/ ФПВ: Б/К В вкл ф.А	3471.6551.502
ФПВ В2/ ФПВ: Б/К В вкл ф.В	3471.6551.503
ФПВ В2/ ФПВ: Б/К В вкл ф.С	3471.6551.504
ФПВ В2/ ФПВ: Б/К В откл	3471.6551.505
ФПВ В2/ ФПВ: Б/К В откл ф.А	3471.6551.506
ФПВ В2/ ФПВ: Б/К В откл ф.В	3471.6551.507
ФПВ В2/ ФПВ: Б/К В откл ф.С	3471.6551.508
ФПВ В2/ ФПВ: Ремонт	3471.6551.509
ФПВ В2/ Р1: Б/К Р вкл	3471.6531.501
ФПВ В2/ Р1: Б/К Р вкл ф.А	3471.6531.502
ФПВ В2/ Р1: Б/К Р вкл ф.В	3471.6531.503
ФПВ В2/ Р1: Б/К Р вкл ф.С	3471.6531.504
ФПВ В2/ Р1: Б/К Р откл	3471.6531.505
ФПВ В2/ Р1: Б/К Р откл ф.А	3471.6531.506
ФПВ В2/ Р1: Б/К Р откл ф.В	3471.6531.507
ФПВ В2/ Р1: Б/К Р откл ф.С	3471.6531.508
ФПВ В2/ Р2: Б/К Р вкл	3471.6532.501
ФПВ В2/ Р2: Б/К Р вкл ф.А	3471.6532.502
ФПВ В2/ Р2: Б/К Р вкл ф.В	3471.6532.503
ФПВ В2/ Р2: Б/К Р вкл ф.С	3471.6532.504
ФПВ В2/ Р2: Б/К Р откл	3471.6532.505
ФПВ В2/ Р2: Б/К Р откл ф.А	3471.6532.506
ФПВ В2/ Р2: Б/К Р откл ф.В	3471.6532.507
ФПВ В2/ Р2: Б/К Р откл ф.С	3471.6532.508
ФПВ В2/ Р3: Б/К Р вкл	3471.6533.501
ФПВ В2/ Р3: Б/К Р вкл ф.А	3471.6533.502
ФПВ В2/ Р3: Б/К Р вкл ф.В	3471.6533.503
ФПВ В2/ Р3: Б/К Р вкл ф.С	3471.6533.504
ФПВ В2/ Р3: Б/К Р откл	3471.6533.505
ФПВ В2/ Р3: Б/К Р откл ф.А	3471.6533.506
ФПВ В2/ Р3: Б/К Р откл ф.В	3471.6533.507
ФПВ В2/ Р3: Б/К Р откл ф.С	3471.6533.508
ФПВ В2/ Р4: Б/К Р вкл	3471.6534.501
ФПВ В2/ Р4: Б/К Р вкл ф.А	3471.6534.502
ФПВ В2/ Р4: Б/К Р вкл ф.В	3471.6534.503
ФПВ В2/ Р4: Б/К Р вкл ф.С	3471.6534.504
ФПВ В2/ Р4: Б/К Р откл	3471.6534.505
ФПВ В2/ Р4: Б/К Р откл ф.А	3471.6534.506
ФПВ В2/ Р4: Б/К Р откл ф.В	3471.6534.507
ФПВ В2/ Р4: Б/К Р откл ф.С	3471.6534.508

Входы ФСУ

ФПВ В3/ ФПВ: Б/К В вкл	3461.6551.501
ФПВ В3/ ФПВ: Б/К В вкл ф.А	3461.6551.502
ФПВ В3/ ФПВ: Б/К В вкл ф.В	3461.6551.503
ФПВ В3/ ФПВ: Б/К В вкл ф.С	3461.6551.504
ФПВ В3/ ФПВ: Б/К В откл	3461.6551.505
ФПВ В3/ ФПВ: Б/К В откл ф.А	3461.6551.506
ФПВ В3/ ФПВ: Б/К В откл ф.В	3461.6551.507
ФПВ В3/ ФПВ: Б/К В откл ф.С	3461.6551.508
ФПВ В3/ ФПВ: Ремонт	3461.6551.509
ФПВ В3/ Р1: Б/К Р вкл	3461.6531.501
ФПВ В3/ Р1: Б/К Р вкл ф.А	3461.6531.502
ФПВ В3/ Р1: Б/К Р вкл ф.В	3461.6531.503
ФПВ В3/ Р1: Б/К Р вкл ф.С	3461.6531.504
ФПВ В3/ Р1: Б/К Р откл	3461.6531.505
ФПВ В3/ Р1: Б/К Р откл ф.А	3461.6531.506
ФПВ В3/ Р1: Б/К Р откл ф.В	3461.6531.507
ФПВ В3/ Р1: Б/К Р откл ф.С	3461.6531.508
ФПВ В3/ Р2: Б/К Р вкл	3461.6532.501
ФПВ В3/ Р2: Б/К Р вкл ф.А	3461.6532.502
ФПВ В3/ Р2: Б/К Р вкл ф.В	3461.6532.503
ФПВ В3/ Р2: Б/К Р вкл ф.С	3461.6532.504
ФПВ В3/ Р2: Б/К Р откл	3461.6532.505
ФПВ В3/ Р2: Б/К Р откл ф.А	3461.6532.506
ФПВ В3/ Р2: Б/К Р откл ф.В	3461.6532.507
ФПВ В3/ Р2: Б/К Р откл ф.С	3461.6532.508
ФПВ ШСВ/СВ/ ФПВ: Б/К В вкл	3462.6551.501
ФПВ ШСВ/СВ/ ФПВ: Б/К В вкл ф.А	3462.6551.502
ФПВ ШСВ/СВ/ ФПВ: Б/К В вкл ф.В	3462.6551.503
ФПВ ШСВ/СВ/ ФПВ: Б/К В вкл ф.С	3462.6551.504
ФПВ ШСВ/СВ/ ФПВ: Б/К В откл	3462.6551.505
ФПВ ШСВ/СВ/ ФПВ: Б/К В откл ф.А	3462.6551.506
ФПВ ШСВ/СВ/ ФПВ: Б/К В откл ф.В	3462.6551.507
ФПВ ШСВ/СВ/ ФПВ: Б/К В откл ф.С	3462.6551.508
ФПВ ШСВ/СВ/ ФПВ: Ремонт	3462.6551.509
ФПВ ШСВ/СВ/ Р1: Б/К Р вкл	3462.6531.501
ФПВ ШСВ/СВ/ Р1: Б/К Р вкл ф.А	3462.6531.502
ФПВ ШСВ/СВ/ Р1: Б/К Р вкл ф.В	3462.6531.503
ФПВ ШСВ/СВ/ Р1: Б/К Р вкл ф.С	3462.6531.504
ФПВ ШСВ/СВ/ Р1: Б/К Р откл	3462.6531.505
ФПВ ШСВ/СВ/ Р1: Б/К Р откл ф.А	3462.6531.506
ФПВ ШСВ/СВ/ Р1: Б/К Р откл ф.В	3462.6531.507
ФПВ ШСВ/СВ/ Р1: Б/К Р откл ф.С	3462.6531.508
ФПВ ШСВ/СВ/ Р2: Б/К Р вкл	3462.6532.501
ФПВ ШСВ/СВ/ Р2: Б/К Р вкл ф.А	3462.6532.502
ФПВ ШСВ/СВ/ Р2: Б/К Р вкл ф.В	3462.6532.503
ФПВ ШСВ/СВ/ Р2: Б/К Р вкл ф.С	3462.6532.504
ФПВ ШСВ/СВ/ Р2: Б/К Р откл	3462.6532.505
ФПВ ШСВ/СВ/ Р2: Б/К Р откл ф.А	3462.6532.506
ФПВ ШСВ/СВ/ Р2: Б/К Р откл ф.В	3462.6532.507
ФПВ ШСВ/СВ/ Р2: Б/К Р откл ф.С	3462.6532.508

Входы ФСУ

Модуль управл. ВЧПП: Запрет АПК	180.501
Модуль управл. ВЧПП: Пуск ВЧ	180.502
ДФЗ/ Контроль КС: Вывод АПК	0761.2011.501
ДФЗ/ Контроль КС: Контакт АПК	0761.2011.502
ДФЗ/ Контроль КС: Неиспр. ПП	0761.2011.503
ДФЗ/ ДФЗ: Перевод на сигнал	0761.2031.501
ДФЗ/ Управл. ВЧПП: Внешний пуск ВЧ	0761.2041.501
ДФЗ/ Управл. ВЧПП: Останов ВЧ внеш.	0761.2041.502
ДФЗ/ Управл. ВЧПП: Прием Ср. ДЗШ	0761.2041.503
НВЧЗ/ Контроль КС: Вывод АПК	0771.2011.501
НВЧЗ/ Контроль КС: Контакт АПК	0771.2011.502
НВЧЗ/ Контроль КС: Неиспр. ПП	0771.2011.503
НВЧЗ/ НВЧЗ: Перевод на сигнал	0771.2031.501
НВЧЗ/ Управл. ВЧПП: Внешний пуск ВЧ	0771.2041.501
НВЧЗ/ Управл. ВЧПП: Останов ВЧ внеш.	0771.2041.502
НВЧЗ/ Управл. ВЧПП: Прием Ср. ДЗШ	0771.2041.503
ВЧБ/ Контроль КС: Вывод АПК	0781.2011.501
ВЧБ/ Контроль КС: Контакт АПК	0781.2011.502
ВЧБ/ Контроль КС: Неиспр. ПП	0781.2011.503
ВЧБ/ ВЧБ: Перевод на сигнал	0781.2031.501
ВЧБ/ Управл. ВЧПП: Внешний пуск ВЧ	0781.2041.501
ВЧБ/ Управл. ВЧПП: Останов ВЧ внеш.	0781.2041.502
ВЧБ/ Управл. ВЧПП: Прием Ср. ДЗШ	0781.2041.503

Модуль управл. ВЧПП 1801

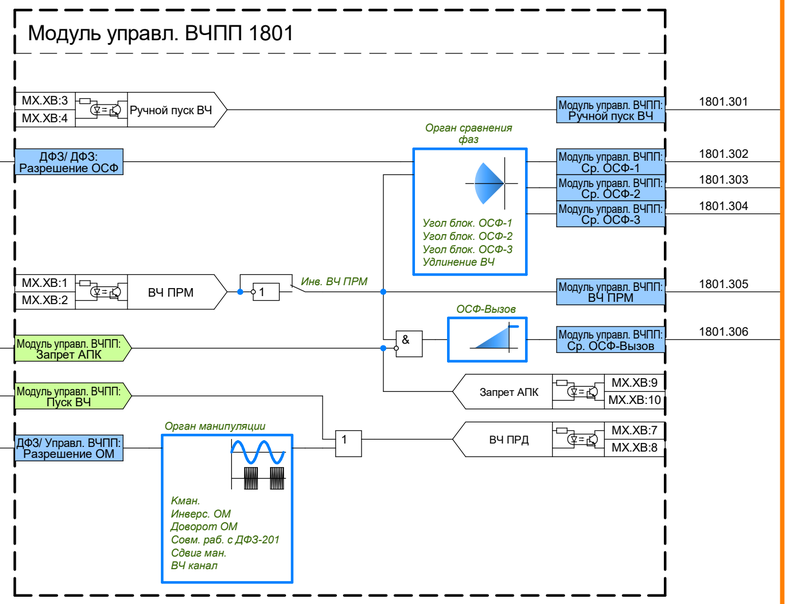

Общая логика 90

90.501	Общая логика: Цепи тока В1	Схема РУ В, В1 и В2, В1 или В2	Контр. SG I В1 и В2
90.502	Общая логика: Цепи тока В2(ОВ)		
90.503	Общая логика: Цепи напр. звезды ЛВ	Схема РУ В, В1 и В2, В1 или В2	Контр. SG U звезды
90.504	Общая логика: Цепи напр. звезды ОВ		
90.505	Общая логика: Цепи напр. треуг. ЛВ	Схема РУ В, В1 и В2, В1 или В2	Контр. SG U треуг.
90.506	Общая логика: Цепи напр. треуг. ОВ		
90.507	Общая логика: Цепи тока 3I0 пар. ЛЭП		Контр. SG 3I0 пар. ЛЭП
90.508	Общая логика: Цепи отб. напр. ЛЭП		Контр. SG Uотб ЛЭП
90.509	Общая логика: Цепи отб. напр. Э1		Контр. SG Uотб Э1
90.510	Общая логика: Цепи отб. напр. Э2		Контр. SG Uотб Э2
90.511	Общая логика: Цепи отключения В1	Схема РУ В, В1 и В2, В1 или В2	Контр. SA цепей откл.
90.512	Общая логика: Цепи отключения В2		
90.513	Общая логика: Цепи пуска УРОВ В1	Схема РУ В, В1 и В2, В1 или В2	Контр. SA цепей пуска УРОВ
90.514	Общая логика: Цепи пуска УРОВ В2		
90.515	Общая логика: Цепи выходные		Контр. SA цепей выходных
90.516	Общая логика: Цепи управления В		Контр. SA цепей управления В
90.517	Общая логика: Цепи откл. от УРОВ		Контр. SA цепей откл. от УРОВ
90.518	Общая логика: Цепи ТО и ТУ		Контр. SA цепей ТО и ТУ
90.519	Общая логика: Цепи разр. ПУ пар. ЛЭП		Контр. SA цепей разр. ПУ пар. ЛЭП
90.520	Общая логика: Цепи включения в ДЗШ		Контр. SA цепей включения в ДЗШ
90.521	Общая логика: Дверь шкафа открыта	1 с	

Общая логика: Цепи ОВ в работе	90.301
Общая логика: БИ выведены	90.302
Общая логика: БИ выведены	90.302
Общая логика: Дверь открыта	90.304
Общая логика: Неиспр. терминала (Система самодиагностики)	90.305

Сигнализация 91

90.305	Общая логика: Неиспр. терминала	
90.301	Общая логика: БИ выведены	
90.303	Общая логика: Выходные цепи разобраны	
3581.6731.303	КПОВ/ КПОВ: Несоотв. цепей ОВ	
1461.4511.315	БНН/ БНН: Неиспр. ЦН	
3371.6571.306	КСВ В1/ Контроль В: Неисправность В	
3371.6581.302	КСВ В1/ Контроль ТТ Неисправность ТТ	
3371.6571.312	КСВ В1/ Контроль В: Неиспр. ОТ сигн. В1/ТТ	
3371.6601.301	КСВ В1/ Защита ЭМУ: Обест. ЭМО1 и ЭМВ	
3371.6601.305	КСВ В1/ Защита ЭМУ: Обест. ЭМО2	
3372.6571.306	КСВ В2/ Контроль В: Неисправность В	
3372.6581.302	КСВ В2/ Контроль ТТ Неисправность ТТ	
3372.6571.312	КСВ В2/ Контроль В: Неиспр. ОТ сигн. В2/ТТ	
3372.6601.301	КСВ В2/ Защита ЭМУ: Обест. ЭМО1 и ЭМВ	
3372.6601.305	КСВ В2/ Защита ЭМУ: Обест. ЭМО2	
91.501	Сигнализация: Внеш. неиспр.	
501	Сброс сигнализации	
4011.7511.301	ЛО ЛЭП/ ЛО: Ср. защит	
3511.6841.301	ЗНФ В1/ ЗНФ: Срабатывание	
3512.6841.301	ЗНФ В2/ ЗНФ: Срабатывание	
3311.6331.302	УРОВ В1/ УРОВ: Срабатывание на себя	
3312.6331.302	УРОВ В2/ УРОВ: Срабатывание на себя	
3311.6331.303	УРОВ В1/ УРОВ: Срабатывание	
3312.6331.303	УРОВ В2/ УРОВ: Срабатывание	
3372.6581.304	КСВ В2/ Контроль ТТ Откл. от Авар. давл. SF6 ТТ	
3371.6581.304	КСВ В1/ Контроль ТТ Откл. от Авар. давл. SF6 ТТ	
0021.0021.314	ДЗ/ ДЗ-ФФ-1: Срабатывание	
0021.0031.314	ДЗ/ ДЗ-ФЗ-1: Срабатывание	
0111.0591.304	ТЗНП/ ТЗНП-1: Срабатывание	
0111.0701.302	ТЗНП/ ПУ ТЗНП: Срабатывание	
0171.0561.302	МФТО/ МФТО: Срабатывание	
1311.4011.302	АУ/ АУ: Срабатывание	
1711.5021.302	ЛС/ ТУ ОТФ: Срабатывание	
1711.5031.306	ЛС/ ТУ ДЗ: Передача	
1711.5041.304	ЛС/ ТУ ТЗНП: Срабатывание	
1711.5031.309	ЛС/ ТУ ДЗ: Срабатывание ЛОСК	
1711.5041.308	ЛС/ ТУ ТЗНП: Срабатывание ЛОСК	
0021.0041.314	ДЗ/ ДЗ-ФФ-2: Срабатывание	
0021.0051.314	ДЗ/ ДЗ-ФФ-3: Срабатывание	
0021.0052.314	ДЗ/ ДЗ-ФФ-4: Срабатывание	
0021.0053.314	ДЗ/ ДЗ-ФФ-5: Срабатывание	
0021.0054.314	ДЗ/ ДЗ-ФФ-6: Срабатывание	
0021.0061.314	ДЗ/ ДЗ-ФЗ-4: Срабатывание	
0021.0062.314	ДЗ/ ДЗ-ФЗ-5: Срабатывание	
0021.0091.302	ДЗ/ ОУ1 ДЗ: Срабатывание	
0021.0092.302	ДЗ/ ОУ2 ДЗ: Срабатывание	
0111.0592.304	ТЗНП/ ТЗНП-2: Срабатывание	
0111.0593.304	ТЗНП/ ТЗНП-3: Срабатывание	
0111.0594.304	ТЗНП/ ТЗНП-4: Срабатывание	
0111.0595.304	ТЗНП/ ТЗНП-5: Срабатывание	
0111.0596.304	ТЗНП/ ТЗНП-6: Срабатывание	
0111.0691.302	ТЗНП/ ОУ1 ТЗНП: Срабатывание	
0111.0692.302	ТЗНП/ ОУ2 ТЗНП: Срабатывание	
0471.302	АМТЗ: Срабатывание	

Сигнализация: Неисправность	91.301
Сигнализация: Неисправность (фикс)	91.302
Сигнализация: Вызов (лампа)	91.303
Сигнализация: Срабатывание	91.305
Сигнализация: Срабатывание (фикс)	91.306
Сигнализация: Селективная РЗ	91.307
Сигнализация: Неселективная РЗ	91.308

ДФЗ 0761

ИО ДФЗ 2021

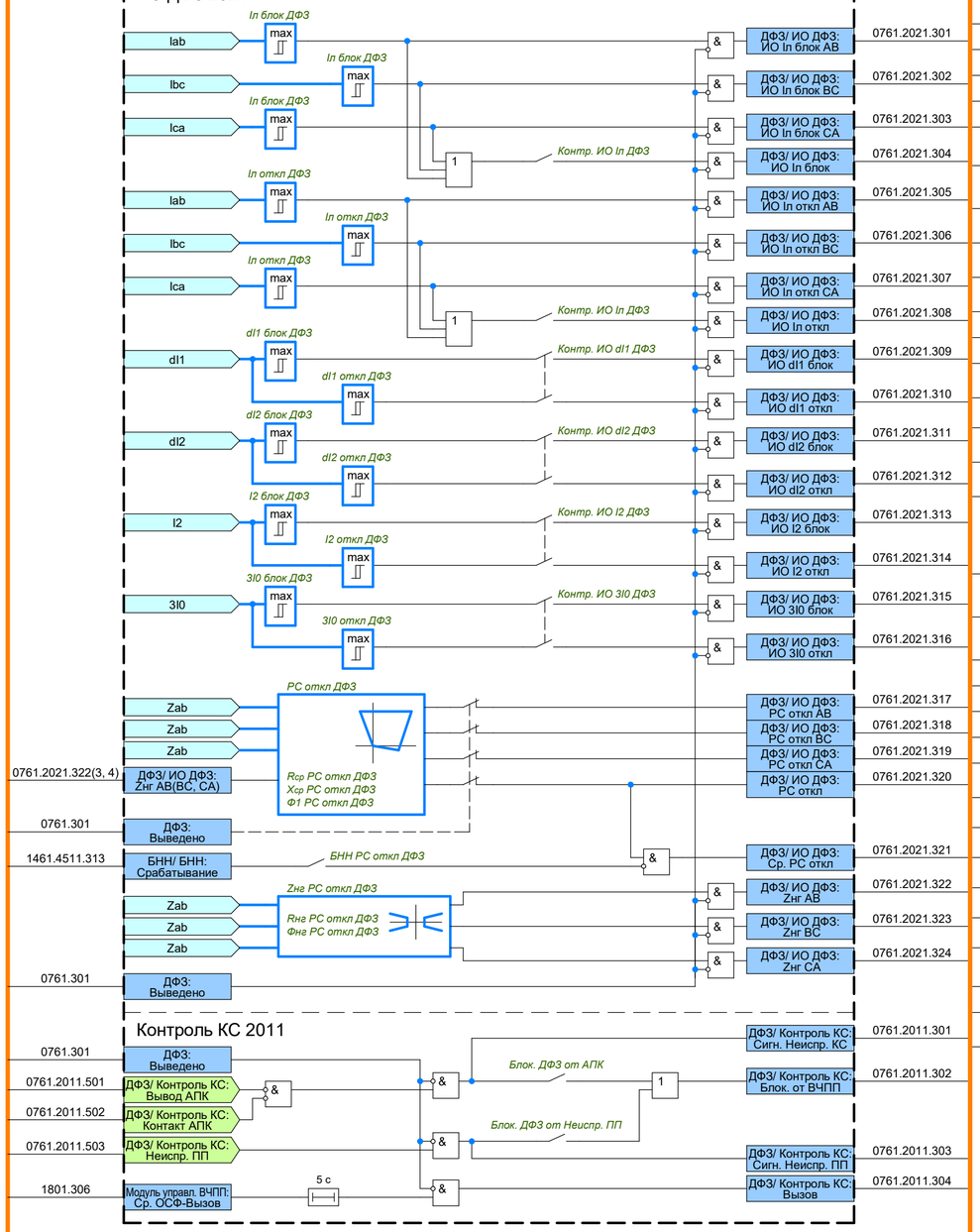

Контроль КС 2011

ДФЗ 0761

ДФЗ 203

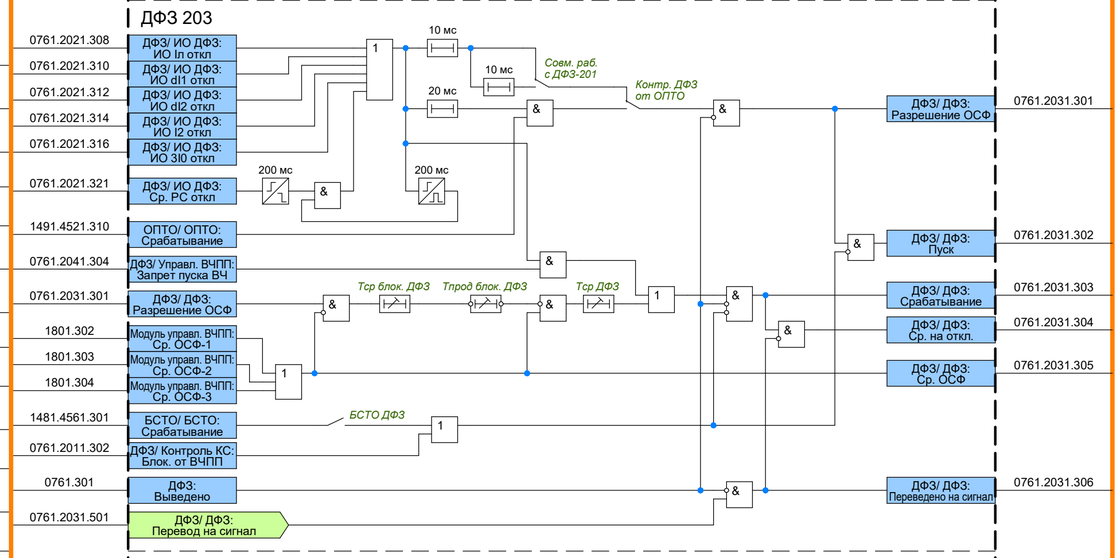

Управление ВЧПП (2041)

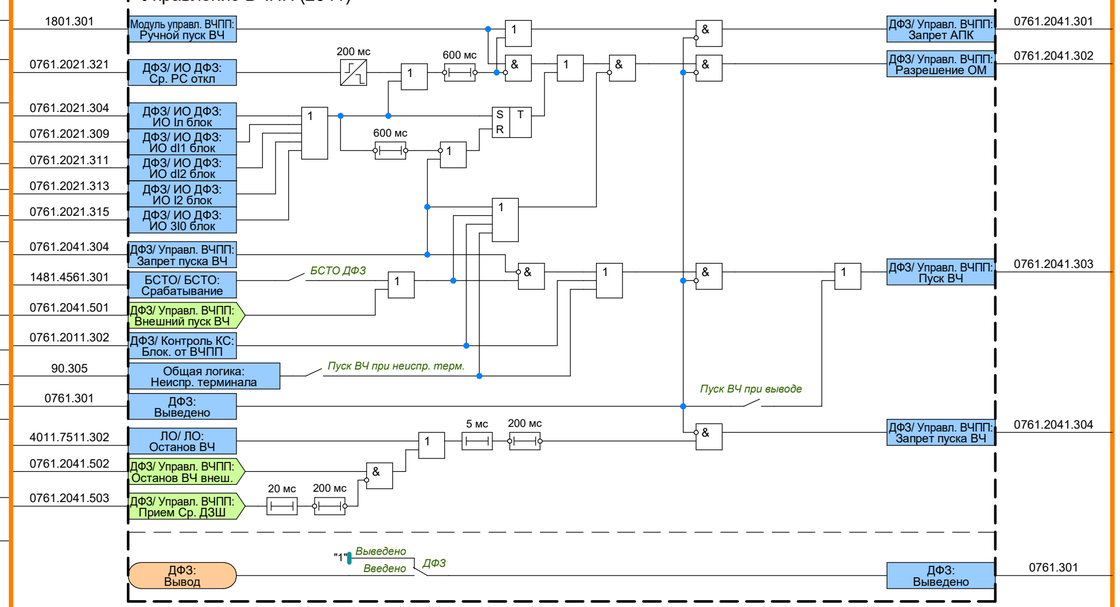

НВЧЗ 0771

Контроль КС 2011

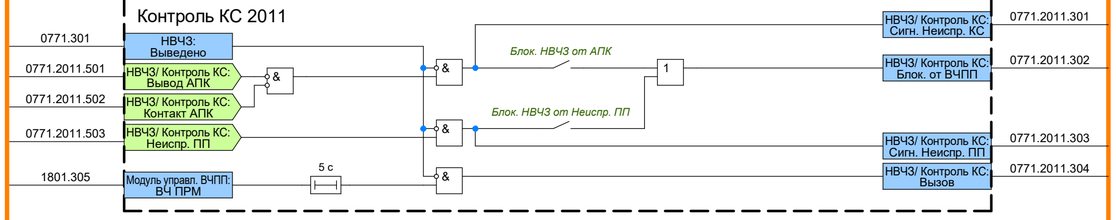

НВЧЗ 0771

ИО НВЧЗ 2051

dI1 → max → dI1 блок НВЧЗ; max → dI1 откл НВЧЗ
dI2 → max → dI2 блок НВЧЗ; max → dI2 откл НВЧЗ
U2 → max → U2 блок НВЧЗ; max → U2 откл НВЧЗ
ОНМОП откл НВЧЗ
I2 → max → I2 блок НВЧЗ; max → I2 откл НВЧЗ
I1 → ИО I2т пуск НВЧЗ (Iср I2т пуск НВЧЗ, Кт I2т НВЧЗ); ИО I2т откл НВЧЗ (Iср I2т откл НВЧЗ, Кт I2т НВЧЗ)

Контр. ИО dI1 НВЧЗ	НВЧЗ/ ИО НВЧЗ: ИО dI1 блок	0771.2051.301
	НВЧЗ/ ИО НВЧЗ: ИО dI1 откл	0771.2051.302
Контр. ИО dI2 НВЧЗ	НВЧЗ/ ИО НВЧЗ: ИО dI2 блок	0771.2051.303
	НВЧЗ/ ИО НВЧЗ: ИО dI2 откл	0771.2051.304
	НВЧЗ/ ИО НВЧЗ: ИО U2 блок	0771.2051.305
	НВЧЗ/ ИО НВЧЗ: ИО U2 откл	0771.2051.306
	НВЧЗ/ ИО НВЧЗ: ОНМОП откл	0771.2051.307
Контр. ИО I2 НВЧЗ	НВЧЗ/ ИО НВЧЗ: ИО I2 блок	0771.2051.308
	НВЧЗ/ ИО НВЧЗ: ИО I2 откл	0771.2051.309
Контр. ИО I2т пуск НВЧЗ	НВЧЗ/ ИО НВЧЗ: ИО I2т пуск	0771.2051.310
Контр. ИО I2т откл НВЧЗ	НВЧЗ/ ИО НВЧЗ: ИО I2т откл	0771.2051.311

РС блок НВЧЗ: Zab, Zab, Zab; 0771.2051.317(8, 9) НВЧЗ/ ИО НВЧЗ: Zнг блок АВ(ВС, СА); 0771.301 НВЧЗ: Выведено; 1461.4511.313 БНН/ БНН: Срабатывание (БНН РС блок НВЧЗ)

	НВЧЗ/ ИО НВЧЗ: РС блок АВ	0771.2051.312
	НВЧЗ/ ИО НВЧЗ: РС блок ВС	0771.2051.313
	НВЧЗ/ ИО НВЧЗ: РС блок СА	0771.2051.314
	НВЧЗ/ ИО НВЧЗ: РС блок	0771.2051.315
	НВЧЗ/ ИО НВЧЗ: Ср. РС блок	0771.2051.316
	НВЧЗ/ ИО НВЧЗ: Zнг блок АВ	0771.2051.317
	НВЧЗ/ ИО НВЧЗ: Zнг блок ВС	0771.2051.318
	НВЧЗ/ ИО НВЧЗ: Zнг блок СА	0771.2051.319

Zнг РС блок НВЧЗ: Zab, Zab, Zab; Rнг РС блок НВЧЗ, Фнг РС блок НВЧЗ

РС откл НВЧЗ: Zab, Zab, Zab; Rср РС откл НВЧЗ, Xср РС откл НВЧЗ, Ф1 РС откл НВЧЗ; 0771.2051.324(5, 6) НВЧЗ/ ИО НВЧЗ: ОН откл АВ(ВС, СА); 0771.2051.327(8, 9) НВЧЗ/ ИО НВЧЗ: Zнг откл АВ(ВС, СА); 0771.301 НВЧЗ: Выведено; 1461.4511.313 БНН/ БНН: Срабатывание (БНН РС откл НВЧЗ)

	НВЧЗ/ ИО НВЧЗ: Ср. РС откл	0771.2051.323
	НВЧЗ/ ИО НВЧЗ: ОН откл АВ	0771.2051.324
	НВЧЗ/ ИО НВЧЗ: ОН откл ВС	0771.2051.325
	НВЧЗ/ ИО НВЧЗ: ОН откл СА	0771.2051.326
	НВЧЗ/ ИО НВЧЗ: Zнг откл АВ	0771.2051.327
	НВЧЗ/ ИО НВЧЗ: Zнг откл ВС	0771.2051.328
	НВЧЗ/ ИО НВЧЗ: Zнг откл СА	0771.2051.329

ОН РС откл НВЧЗ: Zab, Zbc, Zca; Ф2 РС откл НВЧЗ, Ф3 РС откл НВЧЗ

Zнг РС откл НВЧЗ: Rнг РС откл НВЧЗ, Фнг РС откл НВЧЗ; 0771.301 НВЧЗ: Выведено

НВЧЗ: Вывод ← "1" Выведено / Введено НВЧЗ → НВЧЗ: Выведено 0771.301

НВЧЗ 0771

НВЧЗ 2061

1811.5281.302	ФСЛ/ ФСЛ: ЛЭП отключена	Сброс БК НВЧЗ от РПО; Тбл повт. ввода РС откл; Твода РС откл
0771.2051.301	НВЧЗ/ ИО НВЧЗ: ИО dI1 блок	
0771.2051.303	НВЧЗ/ ИО НВЧЗ: ИО dI2 блок	
0771.2051.310	НВЧЗ/ ИО НВЧЗ: ИО I2т пуск	
0771.2051.323	НВЧЗ/ ИО НВЧЗ: Ср. РС откл	
0771.2051.302	НВЧЗ/ ИО НВЧЗ: ИО dI1 откл	150 мс
0771.2051.304	НВЧЗ/ ИО НВЧЗ: ИО dI2 откл	
0771.2051.309	НВЧЗ/ ИО НВЧЗ: ИО I2 откл	
0771.2051.307	НВЧЗ/ ИО НВЧЗ: ОНМОП откл	
0771.2051.306	НВЧЗ/ ИО НВЧЗ: ИО U2 откл	
0771.2051.311	НВЧЗ/ ИО НВЧЗ: ИО I2т откл	
1801.305	Модуль управл. ВЧПП: ВЧ ПРМ	
1491.4521.310	ОПТО/ ОПТО: Срабатывание	"1" Контр. НВЧЗ от ОПТО
0771.2051.302	НВЧЗ/ ИО НВЧЗ: ИО dI1 откл	150 мс
0771.2051.304	НВЧЗ/ ИО НВЧЗ: ИО dI2 откл	
0771.2051.309	НВЧЗ/ ИО НВЧЗ: ИО I2 откл	
0771.2051.323	НВЧЗ/ ИО НВЧЗ: Ср. РС откл	
0771.2051.316	НВЧЗ/ ИО НВЧЗ: Ср. РС блок	
1311.4011.301	АУ/ АУ: Ввод ускорения	
0771.2051.308	НВЧЗ/ ИО НВЧЗ: ИО I2 блок	
0771.2051.301	НВЧЗ/ ИО НВЧЗ: ИО dI1 блок	250 мс
0771.2051.303	НВЧЗ/ ИО НВЧЗ: ИО dI2 блок	
1481.4561.301	БСТО/ БСТО: Срабатывание	БСТО НВЧЗ
0771.2011.302	НВЧЗ/ Контроль КС: Блок. от ВЧПП	
0771.301	НВЧЗ: Выведено	
0771.2061.501	НВЧЗ/ НВЧЗ: Перевод на сигнал	

Тсоел НВЧЗ; Тср НВЧЗ (Стоп, Сброс); 2 мс; Уск. НВЧЗ при вкл. В

	НВЧЗ/ НВЧЗ: Ввод РС откл от БК	0771.2061.301
	НВЧЗ/ НВЧЗ: Блок. пуска ВЧ от откл. органов	0771.2061.302
	НВЧЗ/ НВЧЗ: Срабатывание	0771.2061.303
	НВЧЗ/ НВЧЗ: Ср. на откл.	0771.2061.304
	НВЧЗ/ НВЧЗ: Ср. ускорения	0771.2061.305
	НВЧЗ/ НВЧЗ: Пуск	0771.2061.306
	НВЧЗ/ НВЧЗ: Переведено на сигнал	0771.2061.307

Управление ВЧПП 2071

1801.301	Модуль управл. ВЧПП: Ручной пуск ВЧ	
0771.2051.323	НВЧЗ/ ИО НВЧЗ: Ср. РС откл	
0771.2051.316	НВЧЗ/ ИО НВЧЗ: Ср. РС блок	
0771.2051.308	НВЧЗ/ ИО НВЧЗ: ИО I2 блок	
0771.2051.301	НВЧЗ/ ИО НВЧЗ: ИО dI1 блок	250 мс
0771.2051.303	НВЧЗ/ ИО НВЧЗ: ИО dI2 блок	
0771.2051.305	НВЧЗ/ ИО НВЧЗ: ИО U2 блок	
0771.2051.307	НВЧЗ/ ИО НВЧЗ: ОНМОП откл	
0771.2061.302	НВЧЗ/ НВЧЗ: Блок. пуска ВЧ от откл. органов	
1722.5301.301	Коммутация В2/ Коммутация В: Срабатывание	250 мс
1721.5301.301	Коммутация В1/ Коммутация В: Срабатывание	
1481.4561.301	БСТО/ БСТО: Срабатывание	БСТО НВЧЗ
1461.4511.313	БНН/ БНН: Срабатывание	Пуск ВЧ при БНН
0771.2071.501	НВЧЗ/ Управл. ВЧПП: Внешний пуск ВЧ	
4011.7511.302	ЛО/ ЛО: Останов ВЧ	
0771.2071.502	НВЧЗ/ Управл. ВЧПП: Останов ВЧ внеш.	20 мс, 200 мс
0771.2071.503	НВЧЗ/ Управл. ВЧПП: Прием Ср. ДЗШ	
0771.2011.302	НВЧЗ/ Контроль КС: Блок. от ВЧПП	
90.305	Общая логика: Неиспр. терминала	Пуск ВЧ при неиспр. терм.
0771.301	НВЧЗ: Выведено	Пуск ВЧ при выводе

Тср блок. НВЧЗ; Тпрод блок. НВЧЗ

	НВЧЗ/ Управл. ВЧПП: Запрет АПК	0771.2071.301
	НВЧЗ/ Управл. ВЧПП: Пуск ВЧ	0771.2071.302
	НВЧЗ/ Управл. ВЧПП: Запрет пуска ВЧ	0771.2071.303

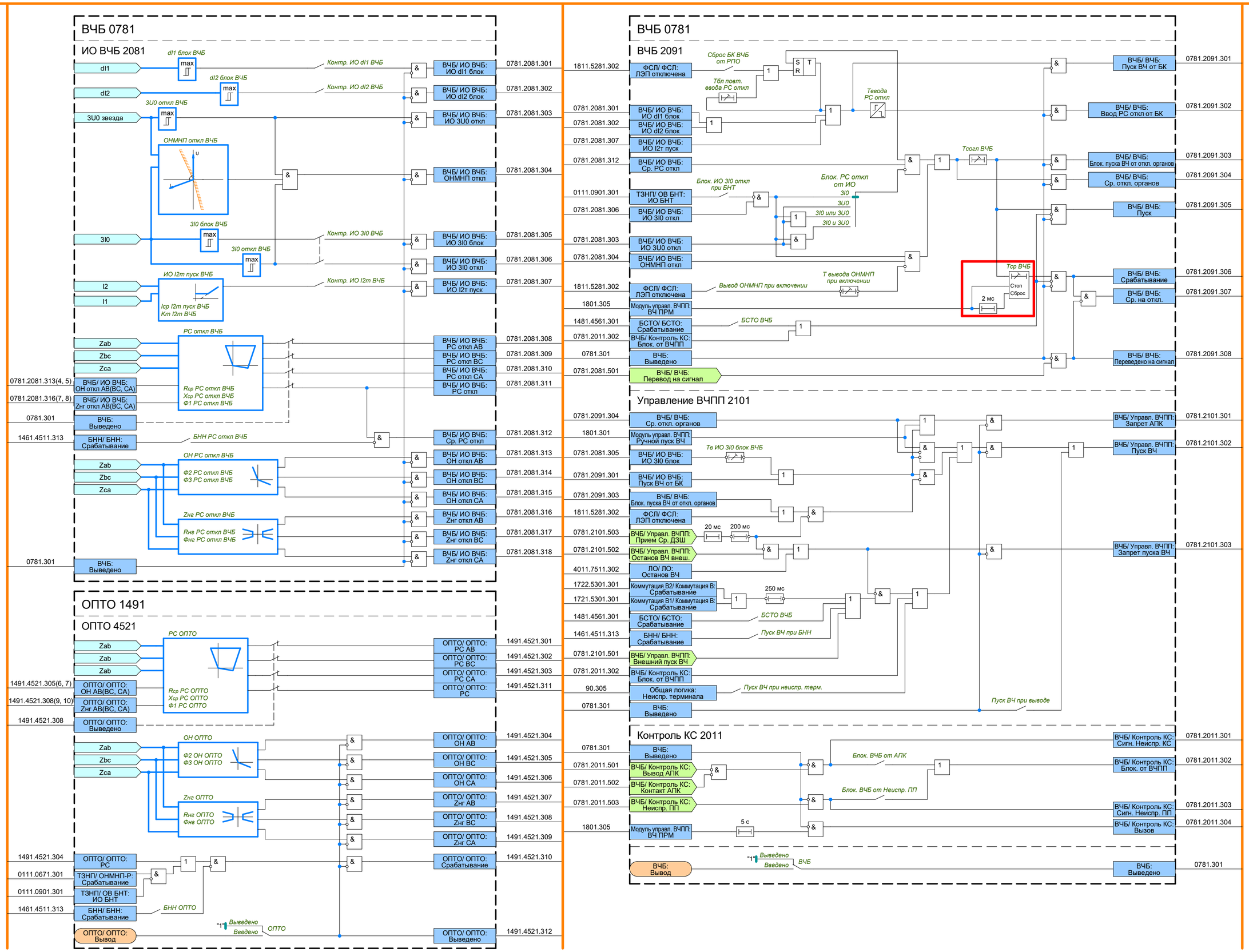
ВЧБ 0781
ИО ВЧБ 2081
dI1
dI2
3U0 звезда
3I0
I2
I1
dI1 блок ВЧБ
dI2 блок ВЧБ
3U0 откл ВЧБ
ОНМНП откл ВЧБ
3I0 блок ВЧБ
3I0 откл ВЧБ
ИО I2т пуск ВЧБ
Iср I2т пуск ВЧБ
Kт I2т ВЧБ
Контр. ИО dI1 ВЧБ
Контр. ИО dI2 ВЧБ
Контр. ИО 3I0 ВЧБ
Контр. ИО I2т ВЧБ
РС откл ВЧБ
Rср РС откл ВЧБ
Xср РС откл ВЧБ
Ф1 РС откл ВЧБ
БНН РС откл ВЧБ
ОН РС откл ВЧБ
Ф2 РС откл ВЧБ
Ф3 РС откл ВЧБ
Zнг РС откл ВЧБ
Rнг РС откл ВЧБ
Фнг РС откл ВЧБ
Zab
Zbc
Zca
0781.2081.313(4, 5)
ВЧБ/ ИО ВЧБ: ОН откл АВ(ВС, СА)
0781.2081.316(7, 8)
ВЧБ/ ИО ВЧБ: Znг откл АВ(ВС, СА)
0781.301
ВЧБ: Выведено
1461.4511.313
БНН/ БНН: Срабатывание
ВЧБ/ ИО ВЧБ: ИО dI1 блок
ВЧБ/ ИО ВЧБ: ИО dI2 блок
ВЧБ/ ИО ВЧБ: ИО 3U0 откл
ВЧБ/ ИО ВЧБ: ОНМНП откл
ВЧБ/ ИО ВЧБ: ИО 3I0 блок
ВЧБ/ ИО ВЧБ: ИО 3I0 откл
ВЧБ/ ИО ВЧБ: ИО I2т пуск
ВЧБ/ ИО ВЧБ: РС откл АВ
ВЧБ/ ИО ВЧБ: РС откл ВС
ВЧБ/ ИО ВЧБ: РС откл СА
ВЧБ/ ИО ВЧБ: РС откл
ВЧБ/ ИО ВЧБ: Ср. РС откл
ВЧБ/ ИО ВЧБ: ОН откл АВ
ВЧБ/ ИО ВЧБ: ОН откл ВС
ВЧБ/ ИО ВЧБ: ОН откл СА
ВЧБ/ ИО ВЧБ: Znг откл АВ
ВЧБ/ ИО ВЧБ: Znг откл ВС
ВЧБ/ ИО ВЧБ: Znг откл СА
0781.2081.301
0781.2081.302
0781.2081.303
0781.2081.304
0781.2081.305
0781.2081.306
0781.2081.307
0781.2081.308
0781.2081.309
0781.2081.310
0781.2081.311
0781.2081.312
0781.2081.313
0781.2081.314
0781.2081.315
0781.2081.316
0781.2081.317
0781.2081.318
ВЧБ 0781
ВЧБ 2091
1811.5281.302
ФСЛ/ ФСЛ: ЛЭП отключена
Сброс БК ВЧБ от РПО
Tбл повт. ввода РС откл
Tвода РС откл
0781.2081.301
ВЧБ/ ИО ВЧБ: ИО dI1 блок
0781.2081.302
ВЧБ/ ИО ВЧБ: ИО dI2 блок
0781.2081.307
ВЧБ/ ИО ВЧБ: ИО I2т пуск
0781.2081.312
ВЧБ/ ИО ВЧБ: Ср. РС откл
Tсогл ВЧБ
0111.0901.301
ТЗНП/ ОВ БНТ: ИО БНТ
Блок. ИО 3I0 откл при БНТ
Блок. РС откл от ИО
3I0
3U0
3I0 или 3U0
3I0 и 3U0
0781.2081.306
ВЧБ/ ИО ВЧБ: ИО 3I0 откл
0781.2081.303
ВЧБ/ ИО ВЧБ: ИО 3U0 откл
0781.2081.304
ВЧБ/ ИО ВЧБ: ОНМНП откл
Tср ВЧБ
Стоп
Сброс
2 мс
1811.5281.302
ФСЛ/ ФСЛ: ЛЭП отключена
Вывод ОНМНП при включении
T вывода ОНМНП при включении
1801.305
Модуль управл. ВЧПП: ВЧ ПРМ
1481.4561.301
БСТО/ БСТО: Срабатывание
БСТО ВЧБ
0781.2011.302
ВЧБ/ Контроль КС: Блок. от ВЧПП
0781.301
ВЧБ: Выведено
0781.2081.501
ВЧБ/ ВЧБ: Перевод на сигнал
ВЧБ/ ВЧБ: Пуск ВЧ от БК
ВЧБ/ ВЧБ: Ввод РС откл от БК
ВЧБ/ ВЧБ: Блок. пуска ВЧ от откл. органов
ВЧБ/ ВЧБ: Ср. откл. органов
ВЧБ/ ВЧБ: Пуск
ВЧБ/ ВЧБ: Срабатывание
ВЧБ/ ВЧБ: Ср. на откл.
ВЧБ/ ВЧБ: Переведено на сигнал
0781.2091.301
0781.2091.302
0781.2091.303
0781.2091.304
0781.2091.305
0781.2091.306
0781.2091.307
0781.2091.308
Управление ВЧПП 2101
0781.2091.304
ВЧБ/ ВЧБ: Ср. откл. органов
1801.301
Модуль управл. ВЧПП: Ручной пуск ВЧ
0781.2081.305
ВЧБ/ ИО ВЧБ: ИО 3I0 блок
Tв ИО 3I0 блок ВЧБ
0781.2091.301
ВЧБ/ ИО ВЧБ: Пуск ВЧ от БК
0781.2091.303
ВЧБ/ ВЧБ: Блок. пуска ВЧ от откл. органов
1811.5281.302
ФСЛ/ ФСЛ: ЛЭП отключена
0781.2101.503
ВЧБ/ Управл. ВЧПП: Прием Ср. ДЗШ
20 мс
200 мс
0781.2101.502
ВЧБ/ Управл. ВЧПП: Останов ВЧ внеш.
4011.7511.302
ЛО/ ЛО: Останов ВЧ
1722.5301.301
Коммутация B2/ Коммутация B: Срабатывание
1721.5301.301
Коммутация B1/ Коммутация B: Срабатывание
250 мс
1481.4561.301
БСТО/ БСТО: Срабатывание
БСТО ВЧБ
1461.4511.313
БНН/ БНН: Срабатывание
Пуск ВЧ при БНН
0781.2101.501
ВЧБ/ Управл. ВЧПП: Внешний пуск ВЧ
0781.2011.302
ВЧБ/ Контроль КС: Блок. от ВЧПП
90.305
Общая логика: Неиспр. терминала
Пуск ВЧ при неиспр. терм.
0781.301
ВЧБ: Выведено
Пуск ВЧ при выводе
ВЧБ/ Управл. ВЧПП: Запрет АПК
ВЧБ/ Управл. ВЧПП: Пуск ВЧ
ВЧБ/ Управл. ВЧПП: Запрет пуска ВЧ
0781.2101.301
0781.2101.302
0781.2101.303
Контроль КС 2011
0781.301
ВЧБ: Выведено
0781.2011.501
ВЧБ/ Контроль КС: Вывод АПК
0781.2011.502
ВЧБ/ Контроль КС: Контакт АПК
0781.2011.503
ВЧБ/ Контроль КС: Неиспр. ПП
1801.305
Модуль управл. ВЧПП: ВЧ ПРМ
5 с
Блок. ВЧБ от АПК
Блок. ВЧБ от Неиспр. ПП
ВЧБ/ Контроль КС: Сигн. Неиспр. КС
ВЧБ/ Контроль КС: Блок. от ВЧПП
ВЧБ/ Контроль КС: Сигн. Неиспр. ПП
ВЧБ/ Контроль КС: Вызов
0781.2011.301
0781.2011.302
0781.2011.303
0781.2011.304
ВЧБ: Вывод
"1"
Выведено
Введено
ВЧБ
ВЧБ: Выведено
0781.301
ОПТО 1491
ОПТО 4521
Zab
Zab
Zab
РС ОПТО
Rср РС ОПТО
Xср РС ОПТО
Ф1 РС ОПТО
1491.4521.305(6, 7)
ОПТО/ ОПТО: ОН АВ(ВС, СА)
1491.4521.308(9, 10)
ОПТО/ ОПТО: Znг АВ(ВС, СА)
1491.4521.308
ОПТО/ ОПТО: Выведено
ОПТО/ ОПТО: РС АВ
ОПТО/ ОПТО: РС ВС
ОПТО/ ОПТО: РС СА
ОПТО/ ОПТО: РС
1491.4521.301
1491.4521.302
1491.4521.303
1491.4521.311
Zab
Zbc
Zca
ОН ОПТО
Ф2 ОН ОПТО
Ф3 ОН ОПТО
Znг ОПТО
Rнг ОПТО
Фнг ОПТО
ОПТО/ ОПТО: ОН АВ
ОПТО/ ОПТО: ОН ВС
ОПТО/ ОПТО: ОН СА
ОПТО/ ОПТО: Znг АВ
ОПТО/ ОПТО: Znг ВС
ОПТО/ ОПТО: Znг СА
1491.4521.304
1491.4521.305
1491.4521.306
1491.4521.307
1491.4521.308
1491.4521.309
1491.4521.304
ОПТО/ ОПТО: РС
0111.0671.301
ТЗНП/ ОНМНП-Р: Срабатывание
0111.0901.301
ТЗНП/ ОВ БНТ: ИО БНТ
1461.4511.313
БНН/ БНН: Срабатывание
БНН ОПТО
ОПТО/ ОПТО: Срабатывание
1491.4521.310
"1"
Выведено
Введено
ОПТО
ОПТО/ ОПТО: Вывод
ОПТО/ ОПТО: Выведено
1491.4521.312

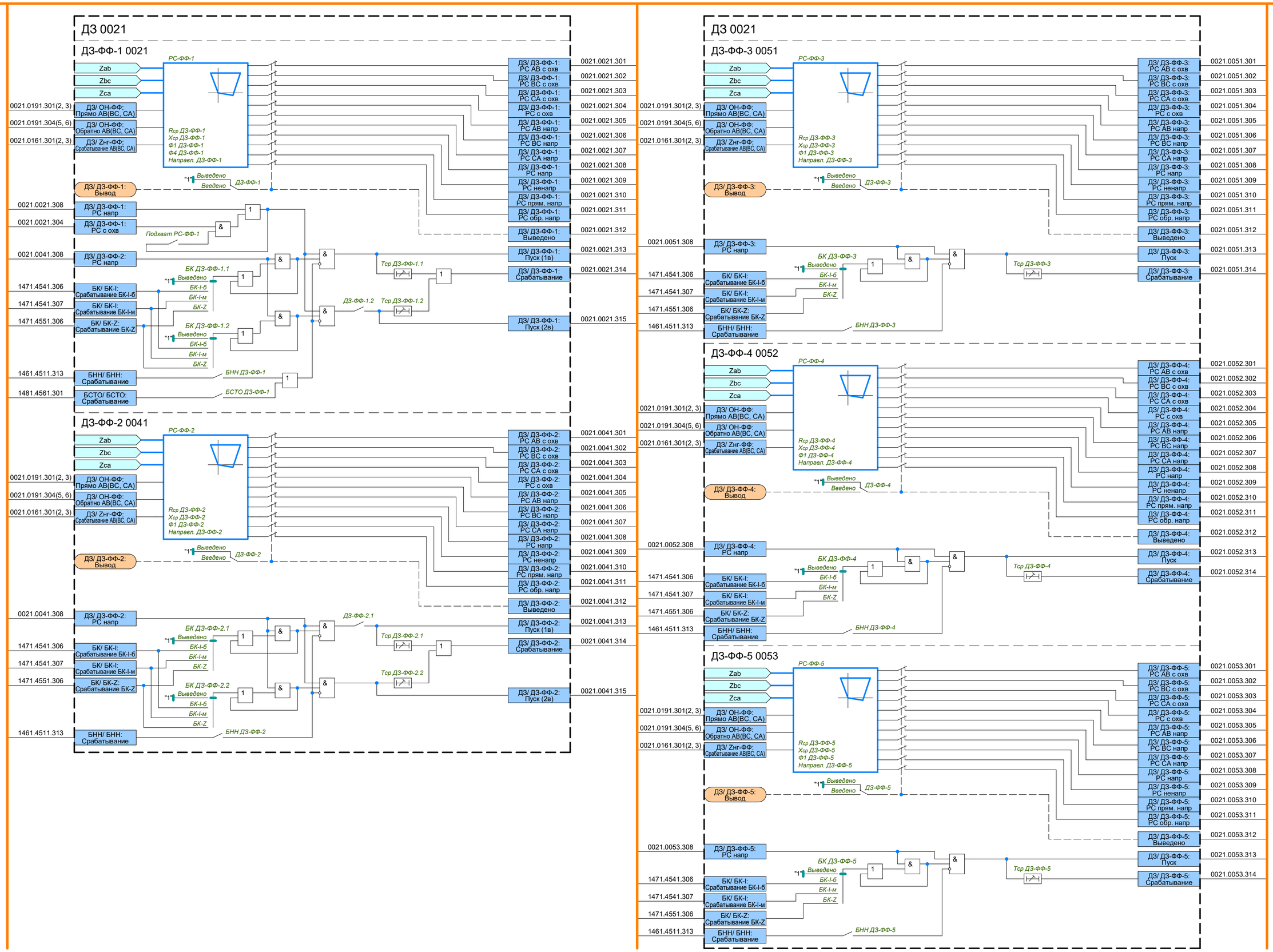
ДЗ 0021
ДЗ-ФФ-1 0021
РС-ФФ-1
Zab
Zbc
Zca
0021.0191.301(2, 3)
ДЗ/ ОН-ФФ: Прямо АВ(ВС, СА)
0021.0191.304(5, 6)
ДЗ/ ОН-ФФ: Обратно АВ(ВС, СА)
0021.0161.301(2, 3)
ДЗ/ Zнг-ФФ: Срабатывание АВ(ВС, СА)
Rср ДЗ-ФФ-1
Xср ДЗ-ФФ-1
Ф1 ДЗ-ФФ-1
Ф4 ДЗ-ФФ-1
Направл. ДЗ-ФФ-1
ДЗ/ ДЗ-ФФ-1: РС АВ с охв
ДЗ/ ДЗ-ФФ-1: РС ВС с охв
ДЗ/ ДЗ-ФФ-1: РС СА с охв
ДЗ/ ДЗ-ФФ-1: РС с охв
ДЗ/ ДЗ-ФФ-1: РС АВ напр
ДЗ/ ДЗ-ФФ-1: РС ВС напр
ДЗ/ ДЗ-ФФ-1: РС СА напр
ДЗ/ ДЗ-ФФ-1: РС напр
ДЗ/ ДЗ-ФФ-1: РС ненапр
ДЗ/ ДЗ-ФФ-1: РС прям. напр
ДЗ/ ДЗ-ФФ-1: РС обр. напр
ДЗ/ ДЗ-ФФ-1: Выведено
ДЗ/ ДЗ-ФФ-1: Пуск (1в)
ДЗ/ ДЗ-ФФ-1: Срабатывание
ДЗ/ ДЗ-ФФ-1: Пуск (2в)
0021.0021.301
0021.0021.302
0021.0021.303
0021.0021.304
0021.0021.305
0021.0021.306
0021.0021.307
0021.0021.308
0021.0021.309
0021.0021.310
0021.0021.311
0021.0021.312
0021.0021.313
0021.0021.314
0021.0021.315
"1" Выведено
Введено
ДЗ-ФФ-1
ДЗ/ ДЗ-ФФ-1: Вывод
0021.0021.308
ДЗ/ ДЗ-ФФ-1: РС напр
0021.0021.304
ДЗ/ ДЗ-ФФ-1: РС с охв
Подхват РС-ФФ-1
0021.0041.308
ДЗ/ ДЗ-ФФ-2: РС напр
БК ДЗ-ФФ-1.1
БК ДЗ-ФФ-1.2
1471.4541.306
БК/ БК-I: Срабатывание БК-I-б
1471.4541.307
БК/ БК-I: Срабатывание БК-I-м
1471.4551.306
БК/ БК-Z: Срабатывание БК-Z
БК-I-б
БК-I-м
БК-Z
Tср ДЗ-ФФ-1.1
ДЗ-ФФ-1.2
Tср ДЗ-ФФ-1.2
1461.4511.313
БНН/ БНН: Срабатывание
БНН ДЗ-ФФ-1
1481.4561.301
БСТО/ БСТО: Срабатывание
БСТО ДЗ-ФФ-1
ДЗ-ФФ-2 0041
РС-ФФ-2
Rср ДЗ-ФФ-2
Xср ДЗ-ФФ-2
Ф1 ДЗ-ФФ-2
Направл. ДЗ-ФФ-2
ДЗ/ ДЗ-ФФ-2: РС АВ с охв
ДЗ/ ДЗ-ФФ-2: РС ВС с охв
ДЗ/ ДЗ-ФФ-2: РС СА с охв
ДЗ/ ДЗ-ФФ-2: РС с охв
ДЗ/ ДЗ-ФФ-2: РС АВ напр
ДЗ/ ДЗ-ФФ-2: РС ВС напр
ДЗ/ ДЗ-ФФ-2: РС СА напр
ДЗ/ ДЗ-ФФ-2: РС напр
ДЗ/ ДЗ-ФФ-2: РС ненапр
ДЗ/ ДЗ-ФФ-2: РС прям. напр
ДЗ/ ДЗ-ФФ-2: РС обр. напр
ДЗ/ ДЗ-ФФ-2: Выведено
ДЗ/ ДЗ-ФФ-2: Пуск (1в)
ДЗ/ ДЗ-ФФ-2: Срабатывание
ДЗ/ ДЗ-ФФ-2: Пуск (2в)
0021.0041.301
0021.0041.302
0021.0041.303
0021.0041.304
0021.0041.305
0021.0041.306
0021.0041.307
0021.0041.308
0021.0041.309
0021.0041.310
0021.0041.311
0021.0041.312
0021.0041.313
0021.0041.314
0021.0041.315
ДЗ/ ДЗ-ФФ-2: Вывод
ДЗ-ФФ-2
ДЗ/ ДЗ-ФФ-2: РС напр
БК ДЗ-ФФ-2.1
БК ДЗ-ФФ-2.2
ДЗ-ФФ-2.1
Tср ДЗ-ФФ-2.1
Tср ДЗ-ФФ-2.2
БНН ДЗ-ФФ-2
ДЗ 0021
ДЗ-ФФ-3 0051
РС-ФФ-3
Rср ДЗ-ФФ-3
Xср ДЗ-ФФ-3
Ф1 ДЗ-ФФ-3
Направл. ДЗ-ФФ-3
ДЗ/ ДЗ-ФФ-3: РС АВ с охв
ДЗ/ ДЗ-ФФ-3: РС ВС с охв
ДЗ/ ДЗ-ФФ-3: РС СА с охв
ДЗ/ ДЗ-ФФ-3: РС с охв
ДЗ/ ДЗ-ФФ-3: РС АВ напр
ДЗ/ ДЗ-ФФ-3: РС ВС напр
ДЗ/ ДЗ-ФФ-3: РС СА напр
ДЗ/ ДЗ-ФФ-3: РС напр
ДЗ/ ДЗ-ФФ-3: РС ненапр
ДЗ/ ДЗ-ФФ-3: РС прям. напр
ДЗ/ ДЗ-ФФ-3: РС обр. напр
ДЗ/ ДЗ-ФФ-3: Выведено
ДЗ/ ДЗ-ФФ-3: Пуск
ДЗ/ ДЗ-ФФ-3: Срабатывание
0021.0051.301
0021.0051.302
0021.0051.303
0021.0051.304
0021.0051.305
0021.0051.306
0021.0051.307
0021.0051.308
0021.0051.309
0021.0051.310
0021.0051.311
0021.0051.312
0021.0051.313
0021.0051.314
ДЗ/ ДЗ-ФФ-3: Вывод
ДЗ-ФФ-3
0021.0051.308
ДЗ/ ДЗ-ФФ-3: РС напр
БК ДЗ-ФФ-3
Tср ДЗ-ФФ-3
БНН ДЗ-ФФ-3
ДЗ-ФФ-4 0052
РС-ФФ-4
Rср ДЗ-ФФ-4
Xср ДЗ-ФФ-4
Ф1 ДЗ-ФФ-4
Направл. ДЗ-ФФ-4
ДЗ/ ДЗ-ФФ-4: РС АВ с охв
ДЗ/ ДЗ-ФФ-4: РС ВС с охв
ДЗ/ ДЗ-ФФ-4: РС СА с охв
ДЗ/ ДЗ-ФФ-4: РС с охв
ДЗ/ ДЗ-ФФ-4: РС АВ напр
ДЗ/ ДЗ-ФФ-4: РС ВС напр
ДЗ/ ДЗ-ФФ-4: РС СА напр
ДЗ/ ДЗ-ФФ-4: РС напр
ДЗ/ ДЗ-ФФ-4: РС ненапр
ДЗ/ ДЗ-ФФ-4: РС прям. напр
ДЗ/ ДЗ-ФФ-4: РС обр. напр
ДЗ/ ДЗ-ФФ-4: Выведено
ДЗ/ ДЗ-ФФ-4: Пуск
ДЗ/ ДЗ-ФФ-4: Срабатывание
0021.0052.301
0021.0052.302
0021.0052.303
0021.0052.304
0021.0052.305
0021.0052.306
0021.0052.307
0021.0052.308
0021.0052.309
0021.0052.310
0021.0052.311
0021.0052.312
0021.0052.313
0021.0052.314
ДЗ/ ДЗ-ФФ-4: Вывод
ДЗ-ФФ-4
0021.0052.308
ДЗ/ ДЗ-ФФ-4: РС напр
БК ДЗ-ФФ-4
Tср ДЗ-ФФ-4
БНН ДЗ-ФФ-4
ДЗ-ФФ-5 0053
РС-ФФ-5
Rср ДЗ-ФФ-5
Xср ДЗ-ФФ-5
Ф1 ДЗ-ФФ-5
Направл. ДЗ-ФФ-5
ДЗ/ ДЗ-ФФ-5: РС АВ с охв
ДЗ/ ДЗ-ФФ-5: РС ВС с охв
ДЗ/ ДЗ-ФФ-5: РС СА с охв
ДЗ/ ДЗ-ФФ-5: РС с охв
ДЗ/ ДЗ-ФФ-5: РС АВ напр
ДЗ/ ДЗ-ФФ-5: РС ВС напр
ДЗ/ ДЗ-ФФ-5: РС СА напр
ДЗ/ ДЗ-ФФ-5: РС напр
ДЗ/ ДЗ-ФФ-5: РС ненапр
ДЗ/ ДЗ-ФФ-5: РС прям. напр
ДЗ/ ДЗ-ФФ-5: РС обр. напр
ДЗ/ ДЗ-ФФ-5: Выведено
ДЗ/ ДЗ-ФФ-5: Пуск
ДЗ/ ДЗ-ФФ-5: Срабатывание
0021.0053.301
0021.0053.302
0021.0053.303
0021.0053.304
0021.0053.305
0021.0053.306
0021.0053.307
0021.0053.308
0021.0053.309
0021.0053.310
0021.0053.311
0021.0053.312
0021.0053.313
0021.0053.314
ДЗ/ ДЗ-ФФ-5: Вывод
ДЗ-ФФ-5
0021.0053.308
ДЗ/ ДЗ-ФФ-5: РС напр
БК ДЗ-ФФ-5
Tср ДЗ-ФФ-5
БНН ДЗ-ФФ-5

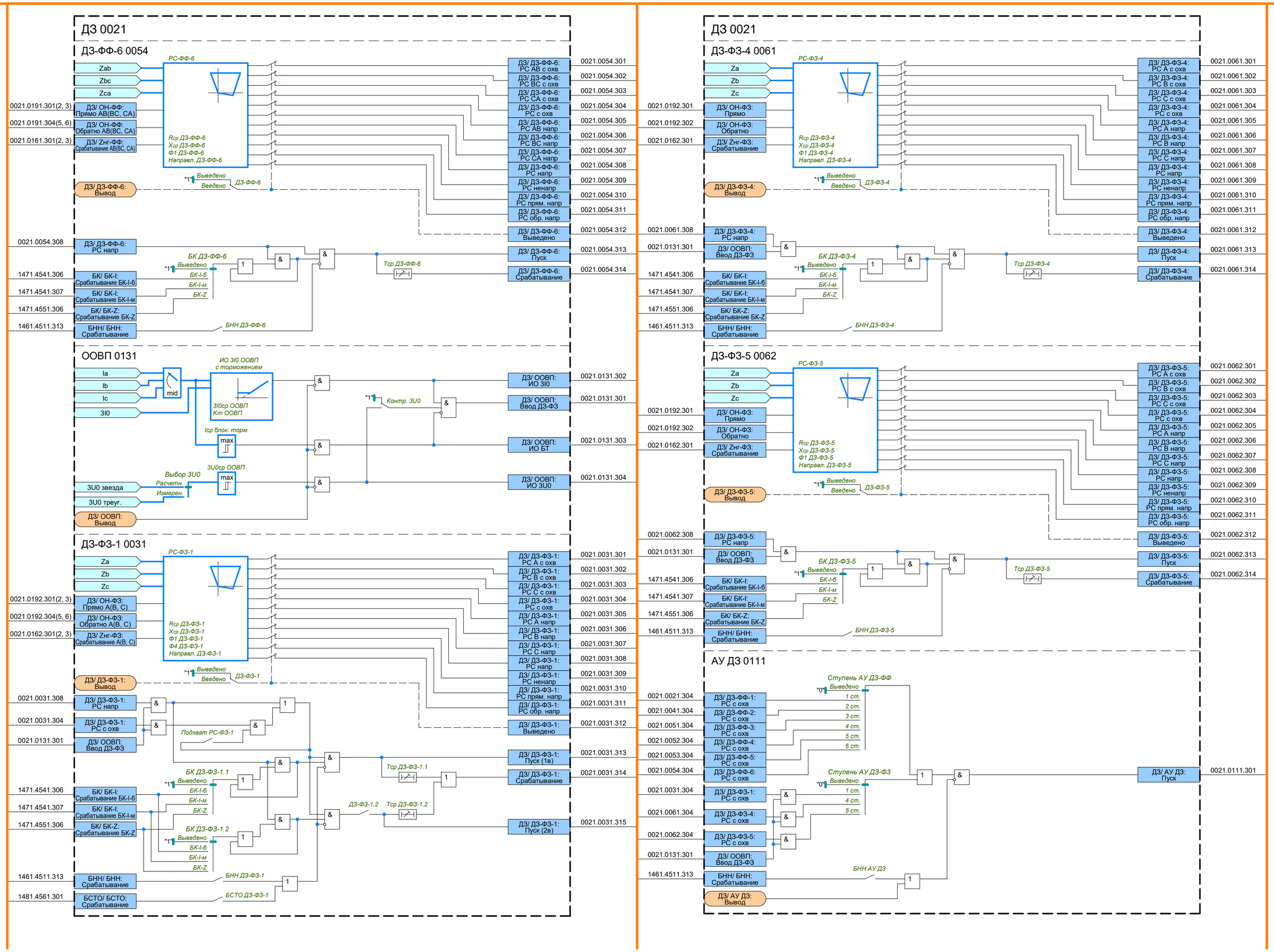
ДЗ 0021
ДЗ-ФФ-6 0054
РС-ФФ-6
Zab
Zbc
Zca
0021.0191.301(2, 3)
ДЗ/ ОН-ФФ: Прямо АВ(ВС, СА)
0021.0191.304(5, 6)
ДЗ/ ОН-ФФ: Обратно АВ(ВС, СА)
0021.0161.301(2, 3)
ДЗ/ Zнг-ФФ: Срабатывание АВ(ВС, СА)
Rср ДЗ-ФФ-6
Xср ДЗ-ФФ-6
Ф1 ДЗ-ФФ-6
Направл. ДЗ-ФФ-6
"1" Выведено
Введено
ДЗ-ФФ-6
ДЗ/ ДЗ-ФФ-6: Вывод
ДЗ/ ДЗ-ФФ-6: РС АВ с охв
ДЗ/ ДЗ-ФФ-6: РС ВС с охв
ДЗ/ ДЗ-ФФ-6: РС СА с охв
ДЗ/ ДЗ-ФФ-6: РС с охв
ДЗ/ ДЗ-ФФ-6: РС АВ напр
ДЗ/ ДЗ-ФФ-6: РС ВС напр
ДЗ/ ДЗ-ФФ-6: РС СА напр
ДЗ/ ДЗ-ФФ-6: РС напр
ДЗ/ ДЗ-ФФ-6: РС ненапр
ДЗ/ ДЗ-ФФ-6: РС прям. напр
ДЗ/ ДЗ-ФФ-6: РС обр. напр
ДЗ/ ДЗ-ФФ-6: Выведено
ДЗ/ ДЗ-ФФ-6: Пуск
ДЗ/ ДЗ-ФФ-6: Срабатывание
0021.0054.301
0021.0054.302
0021.0054.303
0021.0054.304
0021.0054.305
0021.0054.306
0021.0054.307
0021.0054.308
0021.0054.309
0021.0054.310
0021.0054.311
0021.0054.312
0021.0054.313
0021.0054.314
0021.0054.308
ДЗ/ ДЗ-ФФ-6: РС напр
БК ДЗ-ФФ-6
"1" Выведено
1471.4541.306
БК/ БК-I: Срабатывание БК-I-б
БК-I-б
1471.4541.307
БК/ БК-I: Срабатывание БК-I-м
БК-I-м
1471.4551.306
БК/ БК-Z: Срабатывание БК-Z
БК-Z
1461.4511.313
БНН/ БНН: Срабатывание
БНН ДЗ-ФФ-6
Тср ДЗ-ФФ-6
ДЗ 0021
ДЗ-ФЗ-4 0061
РС-ФЗ-4
Za
Zb
Zc
0021.0192.301
ДЗ/ ОН-ФЗ: Прямо
0021.0192.302
ДЗ/ ОН-ФЗ: Обратно
0021.0162.301
ДЗ/ Zнг-ФЗ: Срабатывание
Rср ДЗ-ФЗ-4
Xср ДЗ-ФЗ-4
Ф1 ДЗ-ФЗ-4
Направл. ДЗ-ФЗ-4
"1" Выведено
Введено
ДЗ-ФЗ-4
ДЗ/ ДЗ-ФЗ-4: Вывод
ДЗ/ ДЗ-ФЗ-4: РС А с охв
ДЗ/ ДЗ-ФЗ-4: РС В с охв
ДЗ/ ДЗ-ФЗ-4: РС С с охв
ДЗ/ ДЗ-ФЗ-4: РС с охв
ДЗ/ ДЗ-ФЗ-4: РС А напр
ДЗ/ ДЗ-ФЗ-4: РС В напр
ДЗ/ ДЗ-ФЗ-4: РС С напр
ДЗ/ ДЗ-ФЗ-4: РС напр
ДЗ/ ДЗ-ФЗ-4: РС ненапр
ДЗ/ ДЗ-ФЗ-4: РС прям. напр
ДЗ/ ДЗ-ФЗ-4: РС обр. напр
ДЗ/ ДЗ-ФЗ-4: Выведено
ДЗ/ ДЗ-ФЗ-4: Пуск
ДЗ/ ДЗ-ФЗ-4: Срабатывание
0021.0061.301
0021.0061.302
0021.0061.303
0021.0061.304
0021.0061.305
0021.0061.306
0021.0061.307
0021.0061.308
0021.0061.309
0021.0061.310
0021.0061.311
0021.0061.312
0021.0061.313
0021.0061.314
0021.0061.308
ДЗ/ ДЗ-ФЗ-4: РС напр
0021.0131.301
ДЗ/ ООВП: Ввод ДЗ-ФЗ
БК ДЗ-ФЗ-4
"1" Выведено
1471.4541.306
БК/ БК-I: Срабатывание БК-I-б
БК-I-б
1471.4541.307
БК/ БК-I: Срабатывание БК-I-м
БК-I-м
1471.4551.306
БК/ БК-Z: Срабатывание БК-Z
БК-Z
1461.4511.313
БНН/ БНН: Срабатывание
БНН ДЗ-ФЗ-4
Тср ДЗ-ФЗ-4
ДЗ 0021
ООВП 0131
Ia
Ib
Ic
3I0
mid
ИО 3I0 ООВП с торможением
3I0ср ООВП
Kт ООВП
Iср блок. торм.
max
"1" Контр. 3U0
ДЗ/ ООВП: ИО 3I0
ДЗ/ ООВП: Ввод ДЗ-ФЗ
ДЗ/ ООВП: ИО БТ
ДЗ/ ООВП: ИО 3U0
0021.0131.302
0021.0131.301
0021.0131.303
0021.0131.304
Выбор 3U0
3U0ср ООВП
3U0 звезда
Расчетн.
Измерен.
3U0 треуг.
ДЗ/ ООВП: Вывод
ДЗ 0021
ДЗ-ФЗ-5 0062
РС-ФЗ-5
Za
Zb
Zc
0021.0192.301
ДЗ/ ОН-ФЗ: Прямо
0021.0192.302
ДЗ/ ОН-ФЗ: Обратно
0021.0162.301
ДЗ/ Zнг-ФЗ: Срабатывание
Rср ДЗ-ФЗ-5
Xср ДЗ-ФЗ-5
Ф1 ДЗ-ФЗ-5
Направл. ДЗ-ФЗ-5
"1" Выведено
Введено
ДЗ-ФЗ-5
ДЗ/ ДЗ-ФЗ-5: Вывод
ДЗ/ ДЗ-ФЗ-5: РС А с охв
ДЗ/ ДЗ-ФЗ-5: РС В с охв
ДЗ/ ДЗ-ФЗ-5: РС С с охв
ДЗ/ ДЗ-ФЗ-5: РС с охв
ДЗ/ ДЗ-ФЗ-5: РС А напр
ДЗ/ ДЗ-ФЗ-5: РС В напр
ДЗ/ ДЗ-ФЗ-5: РС С напр
ДЗ/ ДЗ-ФЗ-5: РС напр
ДЗ/ ДЗ-ФЗ-5: РС ненапр
ДЗ/ ДЗ-ФЗ-5: РС прям. напр
ДЗ/ ДЗ-ФЗ-5: РС обр. напр
ДЗ/ ДЗ-ФЗ-5: Выведено
ДЗ/ ДЗ-ФЗ-5: Пуск
ДЗ/ ДЗ-ФЗ-5: Срабатывание
0021.0062.301
0021.0062.302
0021.0062.303
0021.0062.304
0021.0062.305
0021.0062.306
0021.0062.307
0021.0062.308
0021.0062.309
0021.0062.310
0021.0062.311
0021.0062.312
0021.0062.313
0021.0062.314
0021.0062.308
ДЗ/ ДЗ-ФЗ-5: РС напр
0021.0131.301
ДЗ/ ООВП: Ввод ДЗ-ФЗ
БК ДЗ-ФЗ-5
"1" Выведено
1471.4541.306
БК/ БК-I: Срабатывание БК-I-б
БК-I-б
1471.4541.307
БК/ БК-I: Срабатывание БК-I-м
БК-I-м
1471.4551.306
БК/ БК-Z: Срабатывание БК-Z
БК-Z
1461.4511.313
БНН/ БНН: Срабатывание
БНН ДЗ-ФЗ-5
Тср ДЗ-ФЗ-5
ДЗ-ФЗ-1 0031
РС-ФЗ-1
Za
Zb
Zc
0021.0192.301(2, 3)
ДЗ/ ОН-ФЗ: Прямо А(В, С)
0021.0192.304(5, 6)
ДЗ/ ОН-ФЗ: Обратно А(В, С)
0021.0162.301(2, 3)
ДЗ/ Zнг-ФЗ: Срабатывание А(В, С)
Rср ДЗ-ФЗ-1
Xср ДЗ-ФЗ-1
Ф1 ДЗ-ФЗ-1
Ф4 ДЗ-ФЗ-1
Направл. ДЗ-ФЗ-1
"1" Выведено
Введено
ДЗ-ФЗ-1
ДЗ/ ДЗ-ФЗ-1: Вывод
ДЗ/ ДЗ-ФЗ-1: РС А с охв
ДЗ/ ДЗ-ФЗ-1: РС В с охв
ДЗ/ ДЗ-ФЗ-1: РС С с охв
ДЗ/ ДЗ-ФЗ-1: РС с охв
ДЗ/ ДЗ-ФЗ-1: РС А напр
ДЗ/ ДЗ-ФЗ-1: РС В напр
ДЗ/ ДЗ-ФЗ-1: РС С напр
ДЗ/ ДЗ-ФЗ-1: РС напр
ДЗ/ ДЗ-ФЗ-1: РС ненапр
ДЗ/ ДЗ-ФЗ-1: РС прям. напр
ДЗ/ ДЗ-ФЗ-1: РС обр. напр
ДЗ/ ДЗ-ФЗ-1: Выведено
ДЗ/ ДЗ-ФЗ-1: Пуск (1в)
ДЗ/ ДЗ-ФЗ-1: Срабатывание
ДЗ/ ДЗ-ФЗ-1: Пуск (2в)
0021.0031.301
0021.0031.302
0021.0031.303
0021.0031.304
0021.0031.305
0021.0031.306
0021.0031.307
0021.0031.308
0021.0031.309
0021.0031.310
0021.0031.311
0021.0031.312
0021.0031.313
0021.0031.314
0021.0031.315
0021.0031.308
ДЗ/ ДЗ-ФЗ-1: РС напр
0021.0031.304
ДЗ/ ДЗ-ФЗ-1: РС с охв
0021.0131.301
ДЗ/ ООВП: Ввод ДЗ-ФЗ
Подхват РС-ФЗ-1
БК ДЗ-ФЗ-1.1
"1" Выведено
1471.4541.306
БК/ БК-I: Срабатывание БК-I-б
БК-I-б
1471.4541.307
БК/ БК-I: Срабатывание БК-I-м
БК-I-м
1471.4551.306
БК/ БК-Z: Срабатывание БК-Z
БК-Z
БК ДЗ-ФЗ-1.2
"1" Выведено
Тср ДЗ-ФЗ-1.1
ДЗ-ФЗ-1.2
Тср ДЗ-ФЗ-1.2
1461.4511.313
БНН/ БНН: Срабатывание
БНН ДЗ-ФЗ-1
1481.4561.301
БСТО/ БСТО: Срабатывание
БСТО ДЗ-ФЗ-1
АУ ДЗ 0111
Ступень АУ ДЗ-ФФ
"0" Выведено
0021.0021.304
ДЗ/ ДЗ-ФФ-1: РС с охв
1 ст.
0021.0041.304
ДЗ/ ДЗ-ФФ-2: РС с охв
2 ст.
0021.0051.304
ДЗ/ ДЗ-ФФ-3: РС с охв
3 ст.
0021.0052.304
ДЗ/ ДЗ-ФФ-4: РС с охв
4 ст.
0021.0053.304
ДЗ/ ДЗ-ФФ-5: РС с охв
5 ст.
0021.0054.304
ДЗ/ ДЗ-ФФ-6: РС с охв
6 ст.
Ступень АУ ДЗ-ФЗ
"0" Выведено
0021.0031.304
ДЗ/ ДЗ-ФЗ-1: РС с охв
1 ст.
0021.0061.304
ДЗ/ ДЗ-ФЗ-4: РС с охв
4 ст.
0021.0062.304
ДЗ/ ДЗ-ФЗ-5: РС с охв
5 ст.
0021.0131.301
ДЗ/ ООВП: Ввод ДЗ-ФЗ
1461.4511.313
БНН/ БНН: Срабатывание
БНН АУ ДЗ
ДЗ/ АУ ДЗ: Вывод
ДЗ/ АУ ДЗ: Пуск
0021.0111.301

ДЗ 0021

ОУ1 ДЗ 0091

0021.0021.310 — ДЗ/ ДЗ-ФФ-1: РС прям. напр
0021.0041.310 — ДЗ/ ДЗ-ФФ-2: РС прям. напр
0021.0051.310 — ДЗ/ ДЗ-ФФ-3: РС прям. напр
0021.0052.310 — ДЗ/ ДЗ-ФФ-4: РС прям. напр
0021.0053.310 — ДЗ/ ДЗ-ФФ-5: РС прям. напр
0021.0054.310 — ДЗ/ ДЗ-ФФ-6: РС прям. напр

Ступень ОУ1 ДЗ-ФФ — "0" *Выведено*; *1 ст.*, *2 ст.*, *3 ст.*, *4 ст.*, *5 ст.*, *6 ст.*

0021.0021.309 — ДЗ/ ДЗ-ФФ-1: РС ненапр
0021.0041.309 — ДЗ/ ДЗ-ФФ-2: РС ненапр
0021.0051.309 — ДЗ/ ДЗ-ФФ-3: РС ненапр
0021.0052.309 — ДЗ/ ДЗ-ФФ-4: РС ненапр
0021.0053.309 — ДЗ/ ДЗ-ФФ-5: РС ненапр
0021.0054.309 — ДЗ/ ДЗ-ФФ-6: РС ненапр

Ступень ОУ1 ДЗ-ФФ — "0" *Выведено*; *1 ст.*, *2 ст.*, *3 ст.*, *4 ст.*, *5 ст.*, *6 ст.*; *Подхват РС-ФФ ОУ1 ДЗ*

0021.0031.310 — ДЗ/ ДЗ-ФЗ-1: РС прям. напр
0021.0061.310 — ДЗ/ ДЗ-ФЗ-4: РС прям. напр
0021.0062.310 — ДЗ/ ДЗ-ФЗ-5: РС прям. напр

Ступень ОУ1 ДЗ-ФЗ — "0" *Выведено*; *1 ст.*, *4 ст.*, *5 ст.*

0021.0031.309 — ДЗ/ ДЗ-ФЗ-1: РС ненапр
0021.0061.309 — ДЗ/ ДЗ-ФЗ-4: РС ненапр
0021.0062.309 — ДЗ/ ДЗ-ФЗ-5: РС ненапр

Ступень ОУ1 ДЗ-ФЗ — "0" *Выведено*; *1 ст.*, *4 ст.*, *5 ст.*; *Подхват РС-ФЗ ОУ1 ДЗ*

0021.0131.301 — ДЗ/ ООВП: Ввод ДЗ-ФЗ

Ступень ОУ1 ДЗ-ФФ — "0" *Выведено*

0021.0021.311 — ДЗ/ ДЗ-ФФ-1: РС обр. напр
0021.0041.311 — ДЗ/ ДЗ-ФФ-2: РС обр. напр
0021.0051.311 — ДЗ/ ДЗ-ФФ-3: РС обр. напр
0021.0052.311 — ДЗ/ ДЗ-ФФ-4: РС обр. напр
0021.0053.311 — ДЗ/ ДЗ-ФФ-5: РС обр. напр
0021.0054.311 — ДЗ/ ДЗ-ФФ-6: РС обр. напр

Ступень ОУ1 ДЗ-ФФ — "0" *Выведено*; *1 ст.*, *2 ст.*, *3 ст.*, *4 ст.*, *5 ст.*, *6 ст.*

0021.0021.309 — ДЗ/ ДЗ-ФФ-1: РС ненапр
0021.0041.309 — ДЗ/ ДЗ-ФФ-2: РС ненапр
0021.0051.309 — ДЗ/ ДЗ-ФФ-3: РС ненапр
0021.0052.309 — ДЗ/ ДЗ-ФФ-4: РС ненапр
0021.0053.309 — ДЗ/ ДЗ-ФФ-5: РС ненапр
0021.0054.309 — ДЗ/ ДЗ-ФФ-6: РС ненапр

Ступень ОУ1 ДЗ-ФФ — "0" *Выведено*; *1 ст.*, *2 ст.*, *3 ст.*, *4 ст.*, *5 ст.*, *6 ст.*; *Подхват РС-ФФ ОУ1 ДЗ*

0021.0031.311 — ДЗ/ ДЗ-ФЗ-1: РС обр. напр
0021.0061.311 — ДЗ/ ДЗ-ФЗ-4: РС обр. напр
0021.0062.311 — ДЗ/ ДЗ-ФЗ-5: РС обр. напр

Ступень ОУ1 ДЗ-ФЗ — "0" *Выведено*; *1 ст.*, *4 ст.*, *5 ст.*

0021.0031.309 — ДЗ/ ДЗ-ФЗ-1: РС ненапр
0021.0061.309 — ДЗ/ ДЗ-ФЗ-4: РС ненапр
0021.0062.309 — ДЗ/ ДЗ-ФЗ-5: РС ненапр

Ступень ОУ1 ДЗ-ФЗ — "0" *Выведено*; *1 ст.*, *4 ст.*, *5 ст.*; *Подхват РС-ФЗ ОУ1 ДЗ*

0021.0131.301 — ДЗ/ ООВП: Ввод ДЗ-ФЗ

БК ОУ1 ДЗ — "1" *Выведено*

1471.4541.306 — БК/ БК-I: Срабатывание БК-I-б — *БК-I-б*
1471.4541.307 — БК/ БК-I: Срабатывание БК-I-м — *БК-I-м*
1471.4551.306 — БК/ БК-Z: Срабатывание БК-Z — *БК-Z*
1461.4511.313 — БНН/ БНН: Срабатывание — *БНН ОУ1 ДЗ*
1481.4561.301 — БСТО/ БСТО: Срабатывание — *БСТО ОУ1 ДЗ*

Направл. ОУ1 ДЗ — *Прямо*, *Обратно*; *Тср ОУ1 ДЗ*

ДЗ/ ОУ1 ДЗ: Пуск — 0021.0091.301
ДЗ/ ОУ1 ДЗ: Срабатывание — 0021.0091.302

502 — Осн. защита выведена — *ОУ1 ДЗ при выводе осн. защиты*
ДЗ/ ОУ1 ДЗ: Вывод авт. введенного ОУ
ДЗ/ ОУ1 ДЗ: Ввод

ДЗ 0021

ОУ2 ДЗ 0092

0021.0021.310 — ДЗ/ ДЗ-ФФ-1: РС прям. напр
0021.0041.310 — ДЗ/ ДЗ-ФФ-2: РС прям. напр
0021.0051.310 — ДЗ/ ДЗ-ФФ-3: РС прям. напр
0021.0052.310 — ДЗ/ ДЗ-ФФ-4: РС прям. напр
0021.0053.310 — ДЗ/ ДЗ-ФФ-5: РС прям. напр
0021.0054.310 — ДЗ/ ДЗ-ФФ-6: РС прям. напр

Ступень ОУ2 ДЗ-ФФ — "0" *Выведено*; *1 ст.*, *2 ст.*, *3 ст.*, *4 ст.*, *5 ст.*, *6 ст.*

0021.0021.309 — ДЗ/ ДЗ-ФФ-1: РС ненапр
0021.0041.309 — ДЗ/ ДЗ-ФФ-2: РС ненапр
0021.0051.309 — ДЗ/ ДЗ-ФФ-3: РС ненапр
0021.0052.309 — ДЗ/ ДЗ-ФФ-4: РС ненапр
0021.0053.309 — ДЗ/ ДЗ-ФФ-5: РС ненапр
0021.0054.309 — ДЗ/ ДЗ-ФФ-6: РС ненапр

Ступень ОУ2 ДЗ-ФФ — "0" *Выведено*; *1 ст.*, *2 ст.*, *3 ст.*, *4 ст.*, *5 ст.*, *6 ст.*; *Подхват РС-ФФ ОУ2 ДЗ*

0021.0031.310 — ДЗ/ ДЗ-ФЗ-1: РС прям. напр
0021.0061.310 — ДЗ/ ДЗ-ФЗ-4: РС прям. напр
0021.0062.310 — ДЗ/ ДЗ-ФЗ-5: РС прям. напр

Ступень ОУ2 ДЗ-ФЗ — "0" *Выведено*; *1 ст.*, *4 ст.*, *5 ст.*

0021.0031.309 — ДЗ/ ДЗ-ФЗ-1: РС ненапр
0021.0061.309 — ДЗ/ ДЗ-ФЗ-4: РС ненапр
0021.0062.309 — ДЗ/ ДЗ-ФЗ-5: РС ненапр

Ступень ОУ2 ДЗ-ФЗ — "0" *Выведено*; *1 ст.*, *4 ст.*, *5 ст.*; *Подхват РС-ФЗ ОУ2 ДЗ*

0021.0131.301 — ДЗ/ ООВП: Ввод ДЗ-ФЗ

Ступень ОУ2 ДЗ-ФФ — "0" *Выведено*

0021.0021.311 — ДЗ/ ДЗ-ФФ-1: РС обр. напр
0021.0041.311 — ДЗ/ ДЗ-ФФ-2: РС обр. напр
0021.0051.311 — ДЗ/ ДЗ-ФФ-3: РС обр. напр
0021.0052.311 — ДЗ/ ДЗ-ФФ-4: РС обр. напр
0021.0053.311 — ДЗ/ ДЗ-ФФ-5: РС обр. напр
0021.0054.311 — ДЗ/ ДЗ-ФФ-6: РС обр. напр

Ступень ОУ2 ДЗ-ФФ — "0" *Выведено*; *1 ст.*, *2 ст.*, *3 ст.*, *4 ст.*, *5 ст.*, *6 ст.*

0021.0021.309 — ДЗ/ ДЗ-ФФ-1: РС ненапр
0021.0041.309 — ДЗ/ ДЗ-ФФ-2: РС ненапр
0021.0051.309 — ДЗ/ ДЗ-ФФ-3: РС ненапр
0021.0052.309 — ДЗ/ ДЗ-ФФ-4: РС ненапр
0021.0053.309 — ДЗ/ ДЗ-ФФ-5: РС ненапр
0021.0054.309 — ДЗ/ ДЗ-ФФ-6: РС ненапр

Ступень ОУ2 ДЗ-ФФ — "0" *Выведено*; *1 ст.*, *2 ст.*, *3 ст.*, *4 ст.*, *5 ст.*, *6 ст.*; *Подхват РС-ФФ ОУ2 ДЗ*

0021.0031.311 — ДЗ/ ДЗ-ФЗ-1: РС обр. напр
0021.0061.311 — ДЗ/ ДЗ-ФЗ-4: РС обр. напр
0021.0062.311 — ДЗ/ ДЗ-ФЗ-5: РС обр. напр

Ступень ОУ2 ДЗ-ФЗ — "0" *Выведено*; *1 ст.*, *4 ст.*, *5 ст.*

0021.0031.309 — ДЗ/ ДЗ-ФЗ-1: РС ненапр
0021.0061.309 — ДЗ/ ДЗ-ФЗ-4: РС ненапр
0021.0062.309 — ДЗ/ ДЗ-ФЗ-5: РС ненапр

Ступень ОУ2 ДЗ-ФЗ — "0" *Выведено*; *1 ст.*, *4 ст.*, *5 ст.*; *Подхват РС-ФЗ ОУ2 ДЗ*

0021.0131.301 — ДЗ/ ООВП: Ввод ДЗ-ФЗ

БК ОУ2 ДЗ — "1" *Выведено*

1471.4541.306 — БК/ БК-I: Срабатывание БК-I-б — *БК-I-б*
1471.4541.307 — БК/ БК-I: Срабатывание БК-I-м — *БК-I-м*
1471.4551.306 — БК/ БК-Z: Срабатывание БК-Z — *БК-Z*
1461.4511.313 — БНН/ БНН: Срабатывание — *БНН ОУ2 ДЗ*
1481.4561.301 — БСТО/ БСТО: Срабатывание — *БСТО ОУ2 ДЗ*

Направл. ОУ2 ДЗ — *Прямо*, *Обратно*; *Тср ОУ2 ДЗ*

ДЗ/ ОУ2 ДЗ: Пуск — 0021.0092.301
ДЗ/ ОУ2 ДЗ: Срабатывание — 0021.0092.302

502 — Осн. защита выведена — *ОУ2 ДЗ при выводе осн. защиты*
ДЗ/ ОУ2 ДЗ: Вывод авт. введенного ОУ
ДЗ/ ОУ2 ДЗ: Ввод

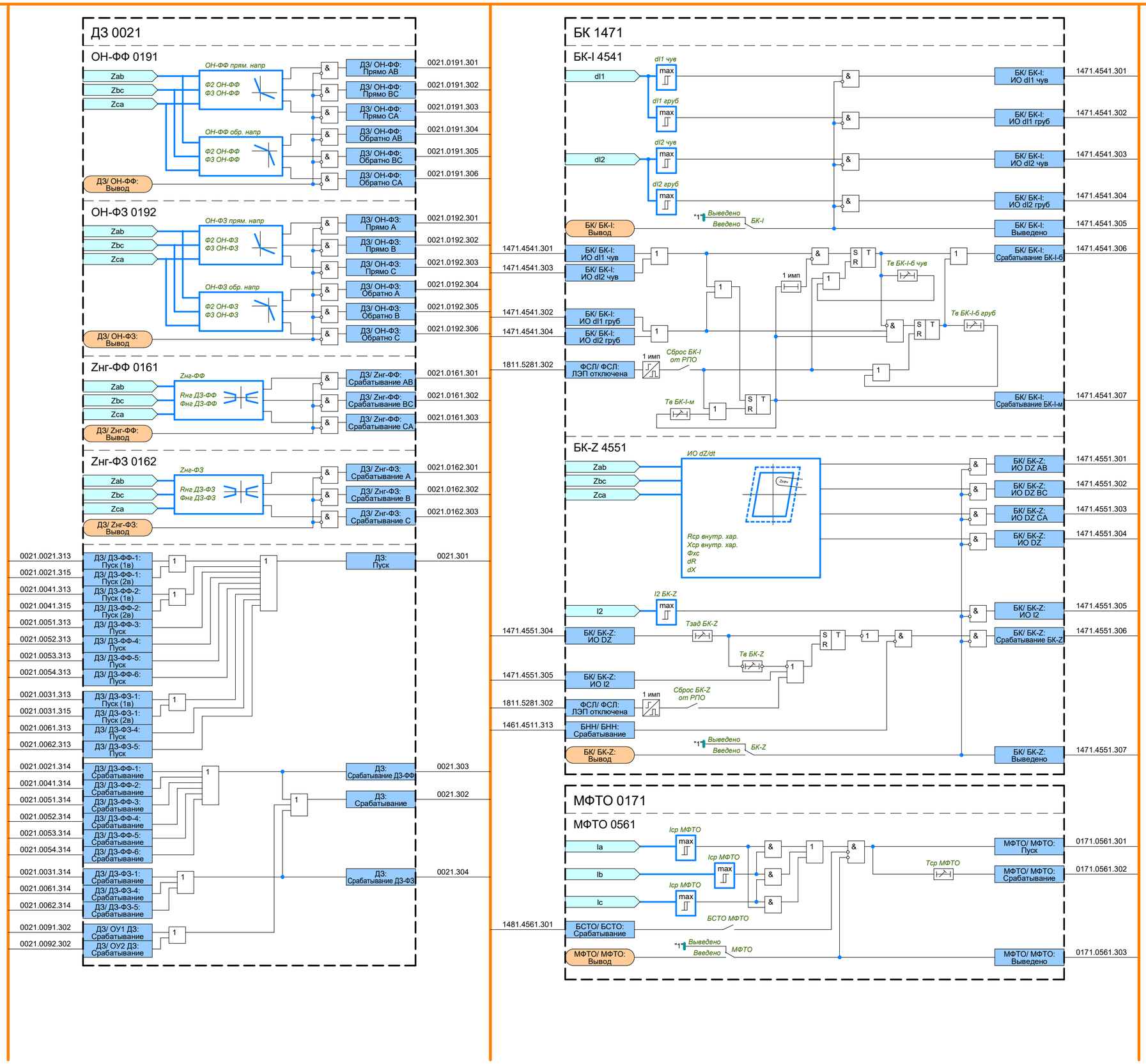
ДЗ 0021
ОН-ФФ 0191
ОН-ФФ прям. напр
ОН-ФФ обр. напр
Zab
Zbc
Zca
Ф2 ОН-ФФ
Ф3 ОН-ФФ
ДЗ/ ОН-ФФ: Вывод
ДЗ/ ОН-ФФ: Прямо АВ
ДЗ/ ОН-ФФ: Прямо ВС
ДЗ/ ОН-ФФ: Прямо СА
ДЗ/ ОН-ФФ: Обратно АВ
ДЗ/ ОН-ФФ: Обратно ВС
ДЗ/ ОН-ФФ: Обратно СА
0021.0191.301
0021.0191.302
0021.0191.303
0021.0191.304
0021.0191.305
0021.0191.306
ОН-ФЗ 0192
ОН-ФЗ прям. напр
ОН-ФЗ обр. напр
Ф2 ОН-ФЗ
Ф3 ОН-ФЗ
ДЗ/ ОН-ФЗ: Вывод
ДЗ/ ОН-ФЗ: Прямо А
ДЗ/ ОН-ФЗ: Прямо В
ДЗ/ ОН-ФЗ: Прямо С
ДЗ/ ОН-ФЗ: Обратно А
ДЗ/ ОН-ФЗ: Обратно В
ДЗ/ ОН-ФЗ: Обратно С
0021.0192.301
0021.0192.302
0021.0192.303
0021.0192.304
0021.0192.305
0021.0192.306
Znг-ФФ 0161
Znг-ФФ
Rнг ДЗ-ФФ
Фнг ДЗ-ФФ
ДЗ/ Znг-ФФ: Вывод
ДЗ/ Znг-ФФ: Срабатывание АВ
ДЗ/ Znг-ФФ: Срабатывание ВС
ДЗ/ Znг-ФФ: Срабатывание СА
0021.0161.301
0021.0161.302
0021.0161.303
Znг-ФЗ 0162
Znг-ФЗ
Rнг ДЗ-ФЗ
Фнг ДЗ-ФЗ
ДЗ/ Znг-ФЗ: Вывод
ДЗ/ Znг-ФЗ: Срабатывание А
ДЗ/ Znг-ФЗ: Срабатывание В
ДЗ/ Znг-ФЗ: Срабатывание С
0021.0162.301
0021.0162.302
0021.0162.303
0021.0021.313
0021.0021.315
0021.0041.313
0021.0041.315
0021.0051.313
0021.0052.313
0021.0053.313
0021.0054.313
0021.0031.313
0021.0031.315
0021.0061.313
0021.0062.313
0021.0021.314
0021.0041.314
0021.0051.314
0021.0052.314
0021.0053.314
0021.0054.314
0021.0031.314
0021.0061.314
0021.0062.314
0021.0091.302
0021.0092.302
ДЗ/ ДЗ-ФФ-1: Пуск (1в)
ДЗ/ ДЗ-ФФ-1: Пуск (2в)
ДЗ/ ДЗ-ФФ-2: Пуск (1в)
ДЗ/ ДЗ-ФФ-2: Пуск (2в)
ДЗ/ ДЗ-ФФ-3: Пуск
ДЗ/ ДЗ-ФФ-4: Пуск
ДЗ/ ДЗ-ФФ-5: Пуск
ДЗ/ ДЗ-ФФ-6: Пуск
ДЗ/ ДЗ-ФЗ-1: Пуск (1в)
ДЗ/ ДЗ-ФЗ-1: Пуск (2в)
ДЗ/ ДЗ-ФЗ-4: Пуск
ДЗ/ ДЗ-ФЗ-5: Пуск
ДЗ/ ДЗ-ФФ-1: Срабатывание
ДЗ/ ДЗ-ФФ-2: Срабатывание
ДЗ/ ДЗ-ФФ-3: Срабатывание
ДЗ/ ДЗ-ФФ-4: Срабатывание
ДЗ/ ДЗ-ФФ-5: Срабатывание
ДЗ/ ДЗ-ФФ-6: Срабатывание
ДЗ/ ДЗ-ФЗ-1: Срабатывание
ДЗ/ ДЗ-ФЗ-4: Срабатывание
ДЗ/ ДЗ-ФЗ-5: Срабатывание
ДЗ/ ОУ1 ДЗ: Срабатывание
ДЗ/ ОУ2 ДЗ: Срабатывание
ДЗ: Пуск
0021.301
ДЗ: Срабатывание ДЗ-ФФ
0021.303
ДЗ: Срабатывание
0021.302
ДЗ: Срабатывание ДЗ-ФЗ
0021.304
БК 1471
БК-I 4541
dI1
dI2
dI1 чув
dI1 груб
dI2 чув
dI2 груб
max
БК/ БК-I: Вывод
"1"
Выведено
Введено
БК-I
БК/ БК-I: ИО dI1 чув
БК/ БК-I: ИО dI2 чув
БК/ БК-I: ИО dI1 груб
БК/ БК-I: ИО dI2 груб
ФСЛ/ ФСЛ: ЛЭП отключена
1 имп
Сброс БК-I от РПО
Tв БК-I-м
Tв БК-I-б чув
Tв БК-I-б груб
БК/ БК-I: ИО dI1 чув
БК/ БК-I: ИО dI2 чув
БК/ БК-I: ИО dI1 груб
БК/ БК-I: ИО dI2 груб
БК/ БК-I: Выведено
БК/ БК-I: Срабатывание БК-I-б
БК/ БК-I: Срабатывание БК-I-м
1471.4541.301
1471.4541.302
1471.4541.303
1471.4541.304
1471.4541.305
1471.4541.306
1471.4541.307
1471.4541.301
1471.4541.303
1471.4541.302
1471.4541.304
1811.5281.302
БК-Z 4551
ИО dZ/dt
Zab
Zbc
Zca
Rср внутр. хар.
Xср внутр. хар.
Фхс
dR
dX
I2
I2 БК-Z
Tзад БК-Z
Tв БК-Z
БК/ БК-Z: ИО DZ
БК/ БК-Z: ИО I2
ФСЛ/ ФСЛ: ЛЭП отключена
БНН/ БНН: Срабатывание
БК/ БК-Z: Вывод
Сброс БК-Z от РПО
БК/ БК-Z: ИО DZ АВ
БК/ БК-Z: ИО DZ ВС
БК/ БК-Z: ИО DZ СА
БК/ БК-Z: ИО DZ
БК/ БК-Z: ИО I2
БК/ БК-Z: Срабатывание БК-Z
БК/ БК-Z: Выведено
1471.4551.301
1471.4551.302
1471.4551.303
1471.4551.304
1471.4551.305
1471.4551.306
1471.4551.307
1471.4551.304
1471.4551.305
1811.5281.302
1461.4511.313
МФТО 0171
МФТО 0561
Ia
Ib
Ic
Iср МФТО
Tср МФТО
БСТО/ БСТО: Срабатывание
БСТО МФТО
МФТО/ МФТО: Вывод
МФТО
МФТО/ МФТО: Пуск
МФТО/ МФТО: Срабатывание
МФТО/ МФТО: Выведено
0171.0561.301
0171.0561.302
0171.0561.303
1481.4561.301

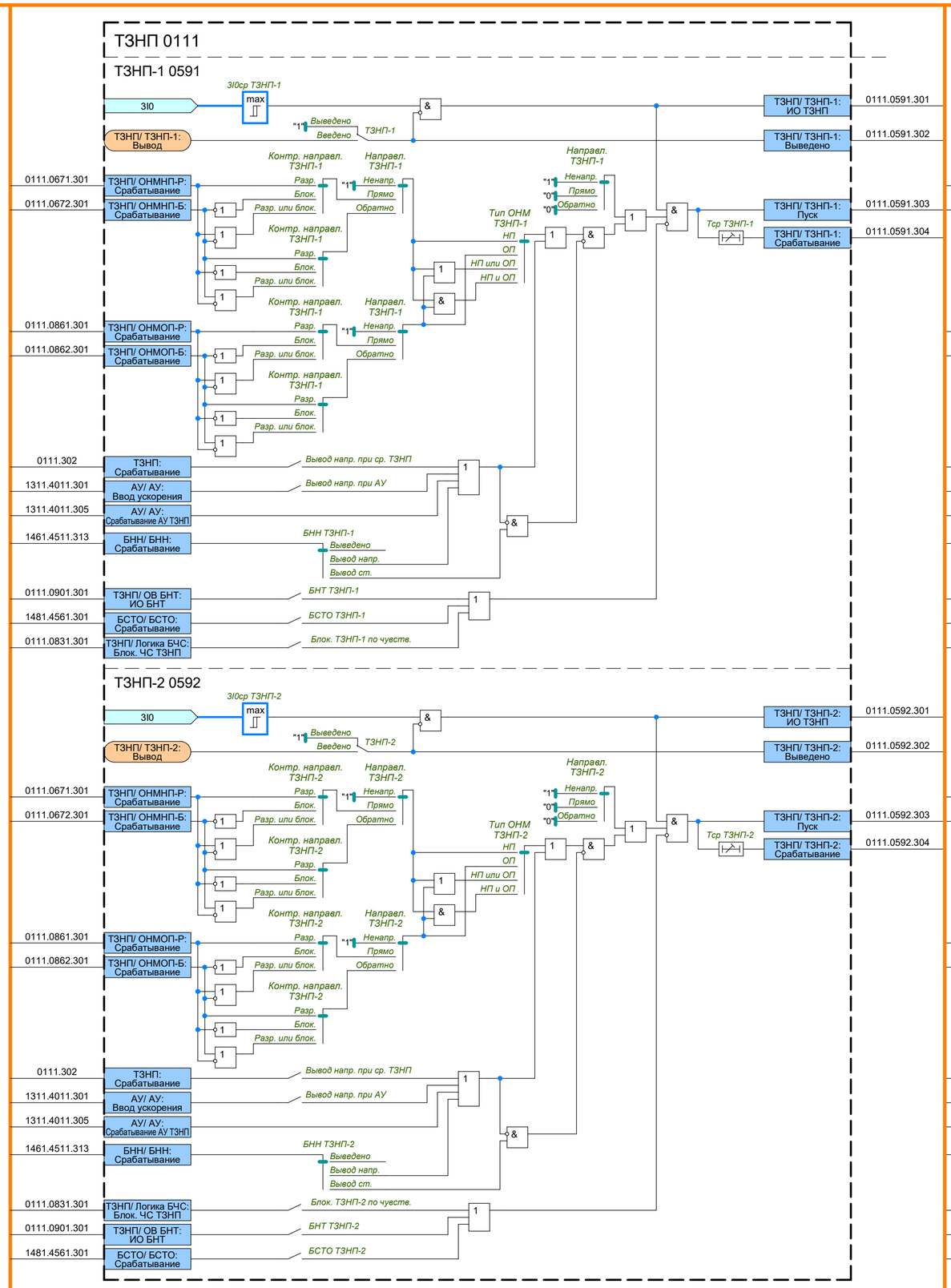
ТЗНП 0111
ТЗНП-1 0591
3I0ср ТЗНП-1
3I0
max
ТЗНП/ ТЗНП-1: Вывод
Выведено
Введено
ТЗНП-1
ТЗНП/ ТЗНП-1: ИО ТЗНП
ТЗНП/ ТЗНП-1: Выведено
ТЗНП/ ТЗНП-1: Пуск
ТЗНП/ ТЗНП-1: Срабатывание
Тср ТЗНП-1
0111.0591.301
0111.0591.302
0111.0591.303
0111.0591.304
0111.0671.301
0111.0672.301
ТЗНП/ ОНМНП-Р: Срабатывание
ТЗНП/ ОНМНП-Б: Срабатывание
0111.0861.301
0111.0862.301
ТЗНП/ ОНМОП-Р: Срабатывание
ТЗНП/ ОНМОП-Б: Срабатывание
Контр. направл. ТЗНП-1
Направл. ТЗНП-1
Разр.
Блок.
Разр. или блок.
Ненапр.
Прямо
Обратно
Тип ОНМ ТЗНП-1
НП
ОП
НП или ОП
НП и ОП
0111.302
ТЗНП: Срабатывание
Вывод напр. при ср. ТЗНП
1311.4011.301
АУ/ АУ: Ввод ускорения
Вывод напр. при АУ
1311.4011.305
АУ/ АУ: Срабатывание АУ ТЗНП
1461.4511.313
БНН/ БНН: Срабатывание
БНН ТЗНП-1
Выведено
Вывод напр.
Вывод ст.
0111.0901.301
ТЗНП/ ОВ БНТ: ИО БНТ
БНТ ТЗНП-1
1481.4561.301
БСТО/ БСТО: Срабатывание
БСТО ТЗНП-1
0111.0831.301
ТЗНП/ Логика БЧС: Блок. ЧС ТЗНП
Блок. ТЗНП-1 по чувств.
ТЗНП-2 0592
3I0ср ТЗНП-2
ТЗНП/ ТЗНП-2: Вывод
ТЗНП-2
ТЗНП/ ТЗНП-2: ИО ТЗНП
ТЗНП/ ТЗНП-2: Выведено
ТЗНП/ ТЗНП-2: Пуск
ТЗНП/ ТЗНП-2: Срабатывание
Тср ТЗНП-2
0111.0592.301
0111.0592.302
0111.0592.303
0111.0592.304
Контр. направл. ТЗНП-2
Направл. ТЗНП-2
Тип ОНМ ТЗНП-2
БНН ТЗНП-2
БНТ ТЗНП-2
БСТО ТЗНП-2
Блок. ТЗНП-2 по чувств.

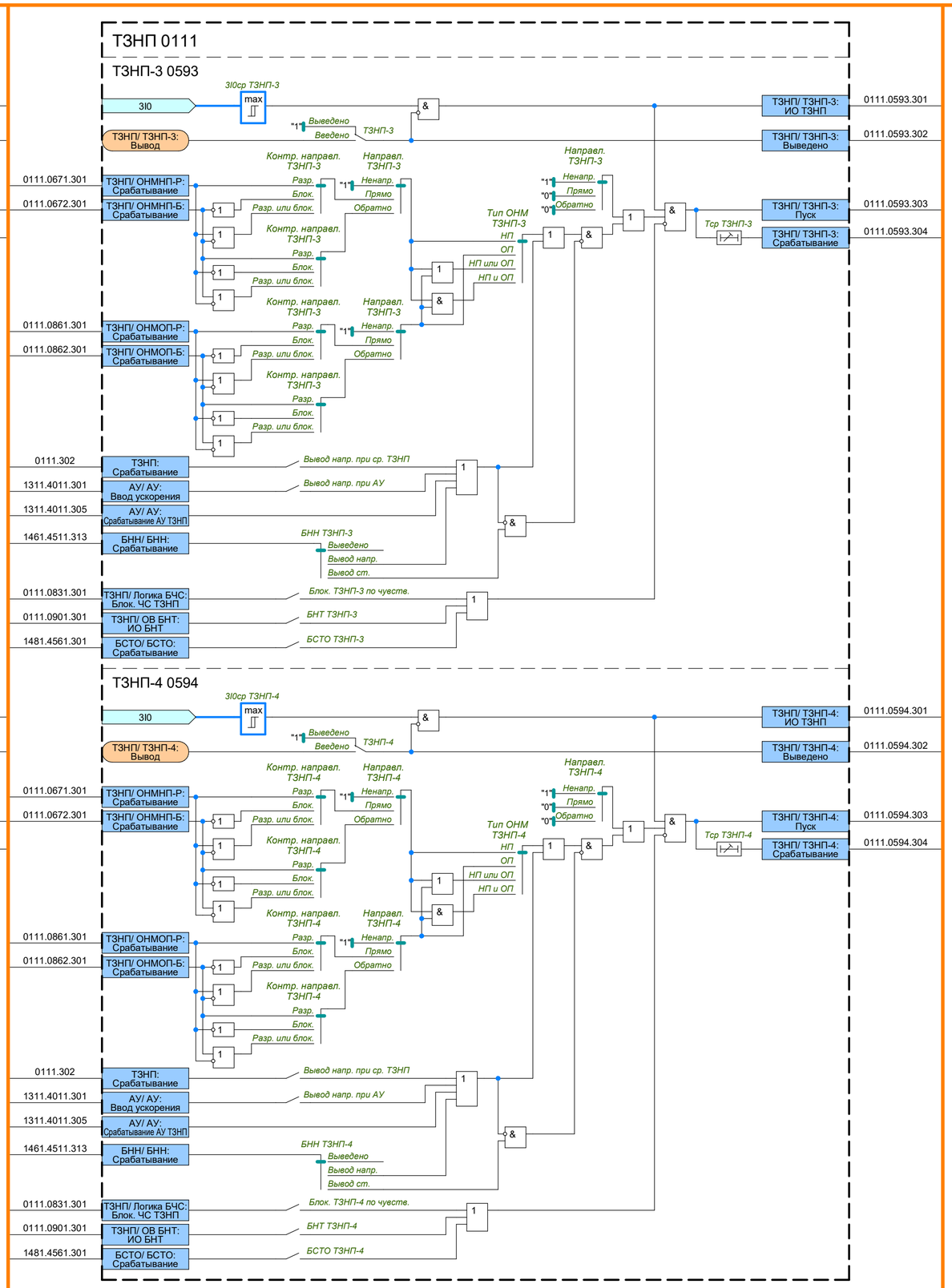
ТЗНП 0111
ТЗНП-3 0593
3I0ср ТЗНП-3
3I0
max
ТЗНП/ ТЗНП-3: Вывод
Выведено
Введено
ТЗНП-3
ТЗНП/ ТЗНП-3: ИО ТЗНП
ТЗНП/ ТЗНП-3: Выведено
ТЗНП/ ТЗНП-3: Пуск
ТЗНП/ ТЗНП-3: Срабатывание
Тср ТЗНП-3
0111.0593.301
0111.0593.302
0111.0593.303
0111.0593.304
0111.0671.301
0111.0672.301
ТЗНП/ ОНМНП-Р: Срабатывание
ТЗНП/ ОНМНП-Б: Срабатывание
0111.0861.301
0111.0862.301
ТЗНП/ ОНМОП-Р: Срабатывание
ТЗНП/ ОНМОП-Б: Срабатывание
Контр. направл. ТЗНП-3
Направл. ТЗНП-3
Разр.
Блок.
Разр. или блок.
Ненапр.
Прямо
Обратно
Тип ОНМ ТЗНП-3
НП
ОП
НП или ОП
НП и ОП
0111.302
ТЗНП: Срабатывание
Вывод напр. при ср. ТЗНП
1311.4011.301
АУ/ АУ: Ввод ускорения
Вывод напр. при АУ
1311.4011.305
АУ/ АУ: Срабатывание АУ ТЗНП
1461.4511.313
БНН/ БНН: Срабатывание
БНН ТЗНП-3
Выведено
Вывод напр.
Вывод ст.
0111.0831.301
ТЗНП/ Логика БЧС: Блок. ЧС ТЗНП
Блок. ТЗНП-3 по чувств.
0111.0901.301
ТЗНП/ ОВ БНТ: ИО БНТ
БНТ ТЗНП-3
1481.4561.301
БСТО/ БСТО: Срабатывание
БСТО ТЗНП-3
ТЗНП-4 0594
3I0ср ТЗНП-4
ТЗНП/ ТЗНП-4: Вывод
ТЗНП-4
ТЗНП/ ТЗНП-4: ИО ТЗНП
ТЗНП/ ТЗНП-4: Выведено
ТЗНП/ ТЗНП-4: Пуск
ТЗНП/ ТЗНП-4: Срабатывание
Тср ТЗНП-4
0111.0594.301
0111.0594.302
0111.0594.303
0111.0594.304
Контр. направл. ТЗНП-4
Направл. ТЗНП-4
Тип ОНМ ТЗНП-4
БНН ТЗНП-4
БНТ ТЗНП-4
БСТО ТЗНП-4
Блок. ТЗНП-4 по чувств.

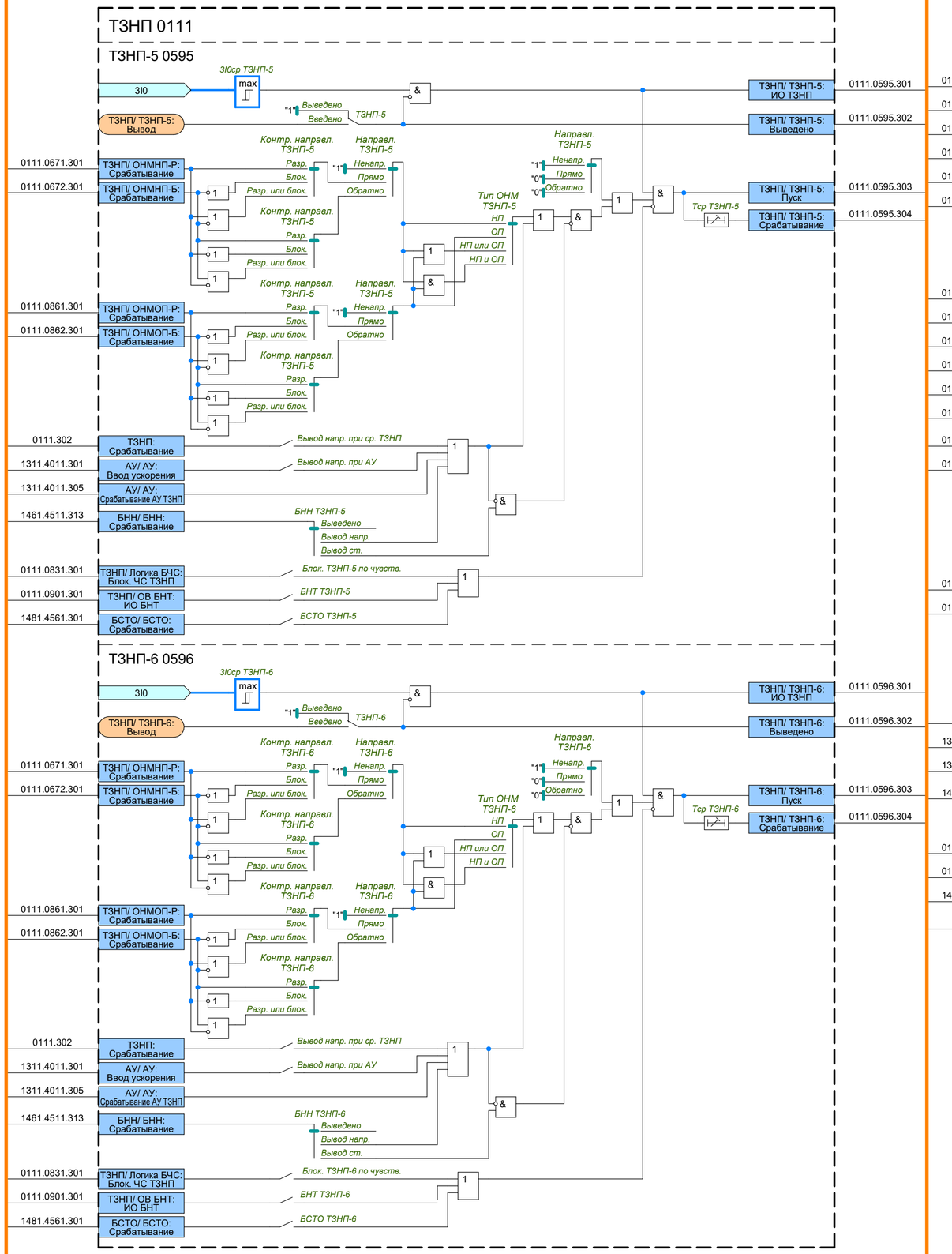
ТЗНП 0111
ТЗНП-5 0595
3I0ср ТЗНП-5
3I0
max
ТЗНП/ ТЗНП-5: Вывод
Выведено
Введено
ТЗНП-5
ТЗНП/ ТЗНП-5: ИО ТЗНП
ТЗНП/ ТЗНП-5: Выведено
0111.0595.301
0111.0595.302
0111.0671.301
0111.0672.301
ТЗНП/ ОНМНП-Р: Срабатывание
ТЗНП/ ОНМНП-Б: Срабатывание
Контр. направл. ТЗНП-5
Направл. ТЗНП-5
Разр.
Блок.
Разр. или блок.
Ненапр.
Прямо
Обратно
Тип ОНМ ТЗНП-5
НП
ОП
НП или ОП
НП и ОП
Тср ТЗНП-5
ТЗНП/ ТЗНП-5: Пуск
ТЗНП/ ТЗНП-5: Срабатывание
0111.0595.303
0111.0595.304
0111.0861.301
0111.0862.301
ТЗНП/ ОНМОП-Р: Срабатывание
ТЗНП/ ОНМОП-Б: Срабатывание
0111.302
ТЗНП: Срабатывание
Вывод напр. при ср. ТЗНП
1311.4011.301
АУ/ АУ: Ввод ускорения
Вывод напр. при АУ
1311.4011.305
АУ/ АУ: Срабатывание АУ ТЗНП
1461.4511.313
БНН/ БНН: Срабатывание
БНН ТЗНП-5
Выведено
Вывод напр.
Вывод ст.
0111.0831.301
ТЗНП/ Логика БЧС: Блок. ЧС ТЗНП
Блок. ТЗНП-5 по чувств.
0111.0901.301
ТЗНП/ ОВ БНТ: ИО БНТ
БНТ ТЗНП-5
1481.4561.301
БСТО/ БСТО: Срабатывание
БСТО ТЗНП-5
ТЗНП 0111
ТЗНП-6 0596
3I0ср ТЗНП-6
3I0
max
ТЗНП/ ТЗНП-6: Вывод
Выведено
Введено
ТЗНП-6
ТЗНП/ ТЗНП-6: ИО ТЗНП
ТЗНП/ ТЗНП-6: Выведено
0111.0596.301
0111.0596.302
0111.0671.301
0111.0672.301
ТЗНП/ ОНМНП-Р: Срабатывание
ТЗНП/ ОНМНП-Б: Срабатывание
Контр. направл. ТЗНП-6
Направл. ТЗНП-6
Разр.
Блок.
Разр. или блок.
Ненапр.
Прямо
Обратно
Тип ОНМ ТЗНП-6
НП
ОП
НП или ОП
НП и ОП
Тср ТЗНП-6
ТЗНП/ ТЗНП-6: Пуск
ТЗНП/ ТЗНП-6: Срабатывание
0111.0596.303
0111.0596.304
0111.0861.301
0111.0862.301
ТЗНП/ ОНМОП-Р: Срабатывание
ТЗНП/ ОНМОП-Б: Срабатывание
0111.302
ТЗНП: Срабатывание
Вывод напр. при ср. ТЗНП
1311.4011.301
АУ/ АУ: Ввод ускорения
Вывод напр. при АУ
1311.4011.305
АУ/ АУ: Срабатывание АУ ТЗНП
1461.4511.313
БНН/ БНН: Срабатывание
БНН ТЗНП-6
Выведено
Вывод напр.
Вывод ст.
0111.0831.301
ТЗНП/ Логика БЧС: Блок. ЧС ТЗНП
Блок. ТЗНП-6 по чувств.
0111.0901.301
ТЗНП/ ОВ БНТ: ИО БНТ
БНТ ТЗНП-6
1481.4561.301
БСТО/ БСТО: Срабатывание
БСТО ТЗНП-6

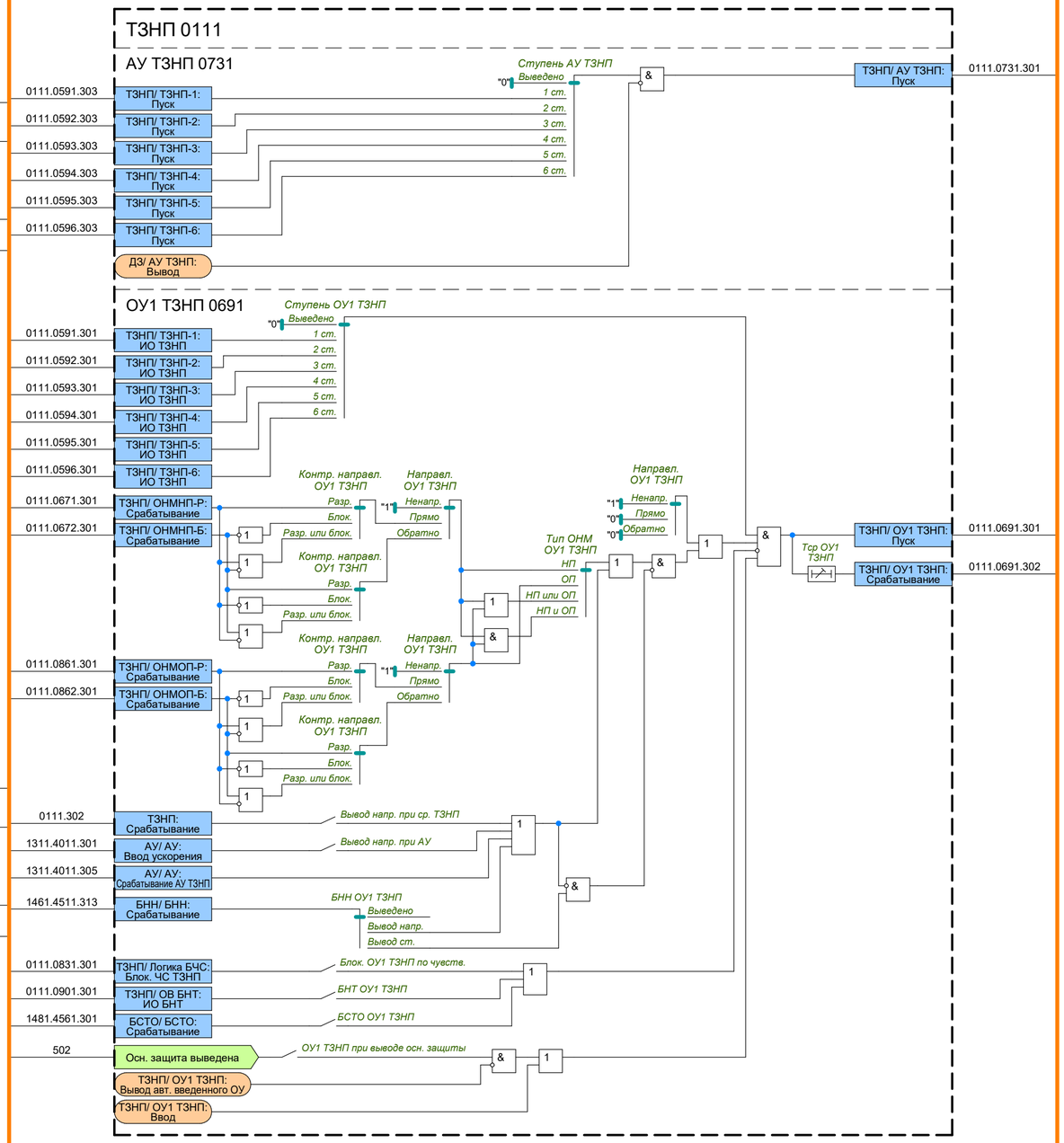
ТЗНП 0111
АУ ТЗНП 0731
Ступень АУ ТЗНП
Выведено
1 ст.
2 ст.
3 ст.
4 ст.
5 ст.
6 ст.
0111.0591.303
ТЗНП/ ТЗНП-1: Пуск
0111.0592.303
ТЗНП/ ТЗНП-2: Пуск
0111.0593.303
ТЗНП/ ТЗНП-3: Пуск
0111.0594.303
ТЗНП/ ТЗНП-4: Пуск
0111.0595.303
ТЗНП/ ТЗНП-5: Пуск
0111.0596.303
ТЗНП/ ТЗНП-6: Пуск
ДЗ/ АУ ТЗНП: Вывод
ТЗНП/ АУ ТЗНП: Пуск
0111.0731.301
ОУ1 ТЗНП 0691
Ступень ОУ1 ТЗНП
Выведено
1 ст.
2 ст.
3 ст.
4 ст.
5 ст.
6 ст.
0111.0591.301
ТЗНП/ ТЗНП-1: ИО ТЗНП
0111.0592.301
ТЗНП/ ТЗНП-2: ИО ТЗНП
0111.0593.301
ТЗНП/ ТЗНП-3: ИО ТЗНП
0111.0594.301
ТЗНП/ ТЗНП-4: ИО ТЗНП
0111.0595.301
ТЗНП/ ТЗНП-5: ИО ТЗНП
0111.0596.301
ТЗНП/ ТЗНП-6: ИО ТЗНП
0111.0671.301
ТЗНП/ ОНМНП-Р: Срабатывание
0111.0672.301
ТЗНП/ ОНМНП-Б: Срабатывание
Контр. направл. ОУ1 ТЗНП
Направл. ОУ1 ТЗНП
Разр.
Блок.
Разр. или блок.
Ненапр.
Прямо
Обратно
Тип ОНМ ОУ1 ТЗНП
НП
ОП
НП или ОП
НП и ОП
Тср ОУ1 ТЗНП
ТЗНП/ ОУ1 ТЗНП: Пуск
ТЗНП/ ОУ1 ТЗНП: Срабатывание
0111.0691.301
0111.0691.302
0111.0861.301
ТЗНП/ ОНМОП-Р: Срабатывание
0111.0862.301
ТЗНП/ ОНМОП-Б: Срабатывание
0111.302
ТЗНП: Срабатывание
Вывод напр. при ср. ТЗНП
1311.4011.301
АУ/ АУ: Ввод ускорения
Вывод напр. при АУ
1311.4011.305
АУ/ АУ: Срабатывание АУ ТЗНП
1461.4511.313
БНН/ БНН: Срабатывание
БНН ОУ1 ТЗНП
Выведено
Вывод напр.
Вывод ст.
0111.0831.301
ТЗНП/ Логика БЧС: Блок. ЧС ТЗНП
Блок. ОУ1 ТЗНП по чувств.
0111.0901.301
ТЗНП/ ОВ БНТ: ИО БНТ
БНТ ОУ1 ТЗНП
1481.4561.301
БСТО/ БСТО: Срабатывание
БСТО ОУ1 ТЗНП
502
Осн. защита выведена
ОУ1 ТЗНП при выводе осн. защиты
ТЗНП/ ОУ1 ТЗНП: Вывод авт. введенного ОУ
ТЗНП/ ОУ1 ТЗНП: Ввод

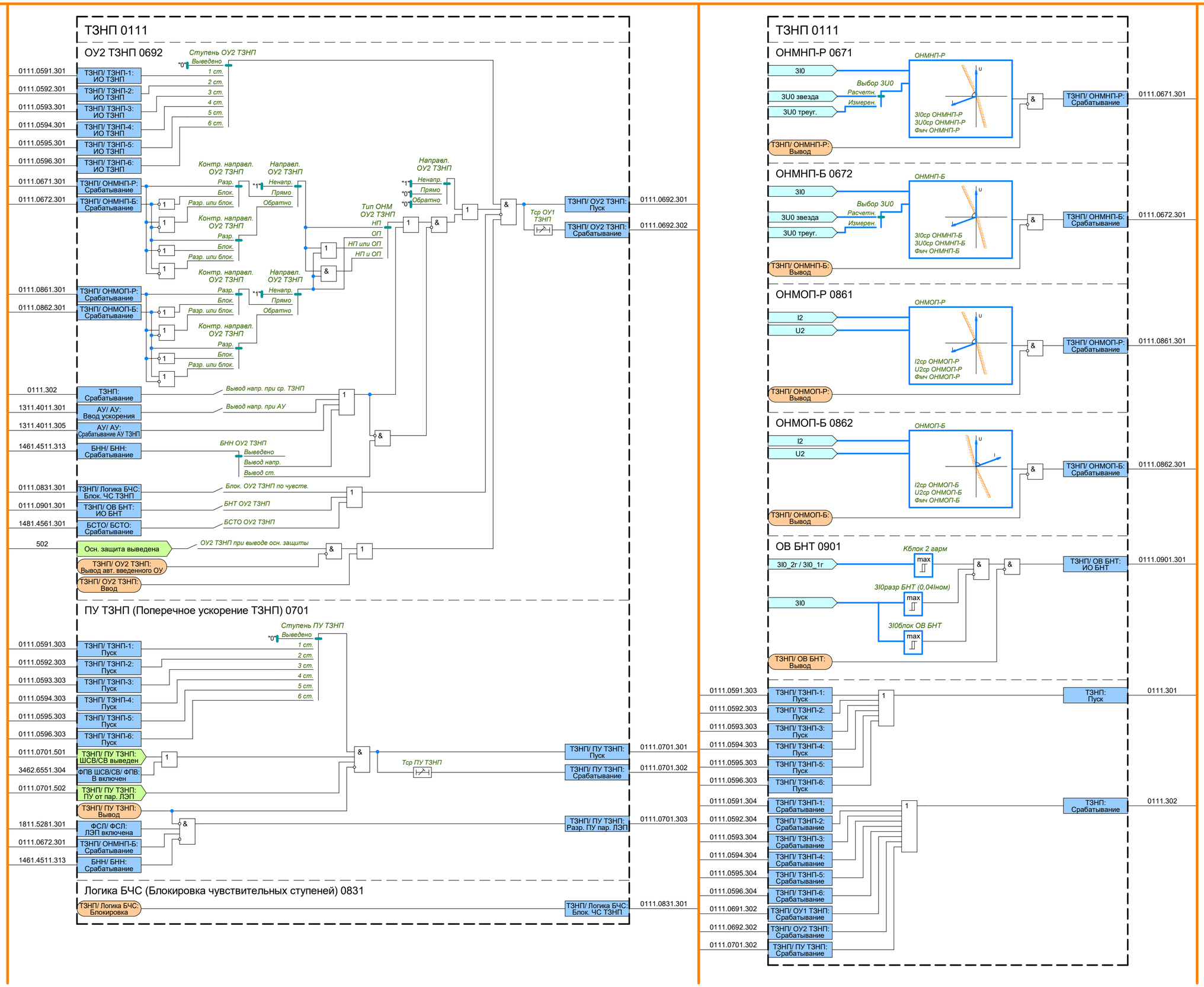
ТЗНП 0111
ОУ2 ТЗНП 0692
Ступень ОУ2 ТЗНП
Выведено
1 ст.
2 ст.
3 ст.
4 ст.
5 ст.
6 ст.
0111.0591.301
ТЗНП/ ТЗНП-1: ИО ТЗНП
0111.0592.301
ТЗНП/ ТЗНП-2: ИО ТЗНП
0111.0593.301
ТЗНП/ ТЗНП-3: ИО ТЗНП
0111.0594.301
ТЗНП/ ТЗНП-4: ИО ТЗНП
0111.0595.301
ТЗНП/ ТЗНП-5: ИО ТЗНП
0111.0596.301
ТЗНП/ ТЗНП-6: ИО ТЗНП
0111.0671.301
ТЗНП/ ОНМНП-Р: Срабатывание
0111.0672.301
ТЗНП/ ОНМНП-Б: Срабатывание
Контр. направл. ОУ2 ТЗНП
Направл. ОУ2 ТЗНП
Разр.
Блок.
Разр. или блок.
Ненапр.
Прямо
Обратно
Тип ОНМ ОУ2 ТЗНП
НП
ОП
НП или ОП
НП и ОП
Тср ОУ1 ТЗНП
ТЗНП/ ОУ2 ТЗНП: Пуск
0111.0692.301
ТЗНП/ ОУ2 ТЗНП: Срабатывание
0111.0692.302
0111.0861.301
ТЗНП/ ОНМОП-Р: Срабатывание
0111.0862.301
ТЗНП/ ОНМОП-Б: Срабатывание
0111.302
ТЗНП: Срабатывание
Вывод напр. при ср. ТЗНП
1311.4011.301
АУ/ АУ: Ввод ускорения
Вывод напр. при АУ
1311.4011.305
АУ/ АУ: Срабатывание АУ ТЗНП
1461.4511.313
БНН/ БНН: Срабатывание
БНН ОУ2 ТЗНП
Выведено
Вывод напр.
Вывод ст.
0111.0831.301
ТЗНП/ Логика БЧС: Блок. ЧС ТЗНП
Блок. ОУ2 ТЗНП по чувств.
0111.0901.301
ТЗНП/ ОВ БНТ: ИО БНТ
БНТ ОУ2 ТЗНП
1481.4561.301
БСТО/ БСТО: Срабатывание
БСТО ОУ2 ТЗНП
502
Осн. защита выведена
ОУ2 ТЗНП при выводе осн. защиты
ТЗНП/ ОУ2 ТЗНП: Вывод авт. введенного ОУ
ТЗНП/ ОУ2 ТЗНП: Ввод
ПУ ТЗНП (Поперечное ускорение ТЗНП) 0701
Ступень ПУ ТЗНП
Выведено
1 ст.
2 ст.
3 ст.
4 ст.
5 ст.
6 ст.
0111.0591.303
ТЗНП/ ТЗНП-1: Пуск
0111.0592.303
ТЗНП/ ТЗНП-2: Пуск
0111.0593.303
ТЗНП/ ТЗНП-3: Пуск
0111.0594.303
ТЗНП/ ТЗНП-4: Пуск
0111.0595.303
ТЗНП/ ТЗНП-5: Пуск
0111.0596.303
ТЗНП/ ТЗНП-6: Пуск
0111.0701.501
ТЗНП/ ПУ ТЗНП: ШСВ/СВ выведен
3462.6551.304
ФПВ ШСВ/СВ/ ФПВ: В включен
0111.0701.502
ТЗНП/ ПУ ТЗНП: ПУ от пар. ЛЭП
ТЗНП/ ПУ ТЗНП: Вывод
1811.5281.301
ФСЛ/ ФСЛ: ЛЭП включена
0111.0672.301
ТЗНП/ ОНМНП-Б: Срабатывание
1461.4511.313
БНН/ БНН: Срабатывание
Тср ПУ ТЗНП
ТЗНП/ ПУ ТЗНП: Пуск
0111.0701.301
ТЗНП/ ПУ ТЗНП: Срабатывание
0111.0701.302
ТЗНП/ ПУ ТЗНП: Разр. ПУ пар. ЛЭП
0111.0701.303
Логика БЧС (Блокировка чувствительных ступеней) 0831
ТЗНП/ Логика БЧС: Блокировка
ТЗНП/ Логика БЧС: Блок. ЧС ТЗНП
0111.0831.301
ТЗНП 0111
ОНМНП-Р 0671
3I0
3U0 звезда
3U0 треуг.
Выбор 3U0
Расчетн.
Измерен.
ОНМНП-Р
3I0ср ОНМНП-Р
3U0ср ОНМНП-Р
Фмч ОНМНП-Р
ТЗНП/ ОНМНП-Р: Вывод
ТЗНП/ ОНМНП-Р: Срабатывание
0111.0671.301
ОНМНП-Б 0672
ОНМНП-Б
3I0ср ОНМНП-Б
3U0ср ОНМНП-Б
Фмч ОНМНП-Б
ТЗНП/ ОНМНП-Б: Вывод
ТЗНП/ ОНМНП-Б: Срабатывание
0111.0672.301
ОНМОП-Р 0861
I2
U2
ОНМОП-Р
I2ср ОНМОП-Р
U2ср ОНМОП-Р
Фмч ОНМОП-Р
ТЗНП/ ОНМОП-Р: Вывод
ТЗНП/ ОНМОП-Р: Срабатывание
0111.0861.301
ОНМОП-Б 0862
ОНМОП-Б
I2ср ОНМОП-Б
U2ср ОНМОП-Б
Фмч ОНМОП-Б
ТЗНП/ ОНМОП-Б: Вывод
ТЗНП/ ОНМОП-Б: Срабатывание
0111.0862.301
ОВ БНТ 0901
Кблок 2 гарм
3I0_2г / 3I0_1г
3I0разр БНТ (0,04Iном)
3I0
3I0блок ОВ БНТ
max
ТЗНП/ ОВ БНТ: Вывод
ТЗНП/ ОВ БНТ: ИО БНТ
0111.0901.301
0111.0591.303
ТЗНП/ ТЗНП-1: Пуск
0111.0592.303
ТЗНП/ ТЗНП-2: Пуск
0111.0593.303
ТЗНП/ ТЗНП-3: Пуск
0111.0594.303
ТЗНП/ ТЗНП-4: Пуск
0111.0595.303
ТЗНП/ ТЗНП-5: Пуск
0111.0596.303
ТЗНП/ ТЗНП-6: Пуск
ТЗНП: Пуск
0111.301
0111.0591.304
ТЗНП/ ТЗНП-1: Срабатывание
0111.0592.304
ТЗНП/ ТЗНП-2: Срабатывание
0111.0593.304
ТЗНП/ ТЗНП-3: Срабатывание
0111.0594.304
ТЗНП/ ТЗНП-4: Срабатывание
0111.0595.304
ТЗНП/ ТЗНП-5: Срабатывание
0111.0596.304
ТЗНП/ ТЗНП-6: Срабатывание
0111.0691.302
ТЗНП/ ОУ1 ТЗНП: Срабатывание
0111.0692.302
ТЗНП/ ОУ2 ТЗНП: Срабатывание
0111.0701.302
ТЗНП/ ПУ ТЗНП: Срабатывание
ТЗНП: Срабатывание
0111.302

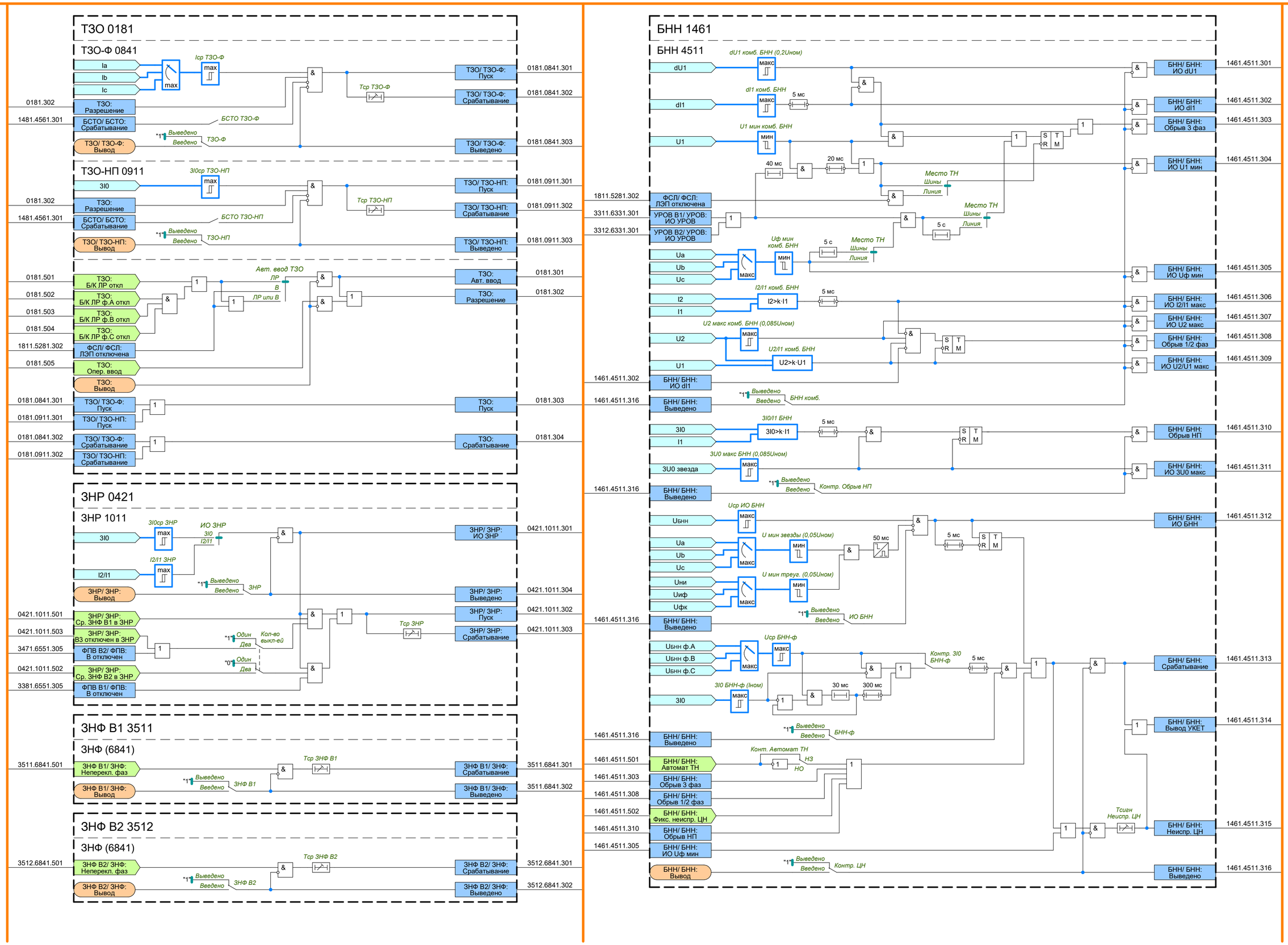
ТЗО 0181
ТЗО-Ф 0841
Ia
Ib
Ic
max
Iср ТЗО-Ф
Tср ТЗО-Ф
0181.302
ТЗО: Разрешение
1481.4561.301
БСТО/ БСТО: Срабатывание
БСТО ТЗО-Ф
ТЗО/ ТЗО-Ф: Вывод
Выведено
Введено
ТЗО-Ф
ТЗО/ ТЗО-Ф: Пуск
0181.0841.301
ТЗО/ ТЗО-Ф: Срабатывание
0181.0841.302
ТЗО/ ТЗО-Ф: Выведено
0181.0841.303
ТЗО-НП 0911
3I0
3I0ср ТЗО-НП
Tср ТЗО-НП
БСТО ТЗО-НП
ТЗО-НП
ТЗО/ ТЗО-НП: Пуск
0181.0911.301
ТЗО/ ТЗО-НП: Срабатывание
0181.0911.302
ТЗО/ ТЗО-НП: Выведено
0181.0911.303
0181.501
ТЗО: Б/К ЛР откл
0181.502
ТЗО: Б/К ЛР ф.А откл
0181.503
ТЗО: Б/К ЛР ф.В откл
0181.504
ТЗО: Б/К ЛР ф.С откл
1811.5281.302
ФСЛ/ ФСЛ: ЛЭП отключена
0181.505
ТЗО: Опер. ввод
ТЗО: Вывод
Авт. ввод ТЗО
ЛР
В
ЛР или В
ТЗО: Авт. ввод
0181.301
ТЗО: Разрешение
0181.302
0181.0841.301
ТЗО/ ТЗО-Ф: Пуск
0181.0911.301
ТЗО/ ТЗО-НП: Пуск
ТЗО: Пуск
0181.303
0181.0841.302
ТЗО/ ТЗО-Ф: Срабатывание
0181.0911.302
ТЗО/ ТЗО-НП: Срабатывание
ТЗО: Срабатывание
0181.304
ЗНР 0421
ЗНР 1011
3I0ср ЗНР
ИО ЗНР
3I0
I2/I1
I2/I1 ЗНР
ЗНР
ЗНР/ ЗНР: Вывод
ЗНР/ ЗНР: ИО ЗНР
0421.1011.301
ЗНР/ ЗНР: Выведено
0421.1011.304
0421.1011.501
ЗНР/ ЗНР: Ср. ЗНФ В1 в ЗНР
0421.1011.503
ЗНР/ ЗНР: ВЗ отключен в ЗНР
3471.6551.305
ФПВ В2/ ФПВ: В отключен
0421.1011.502
ЗНР/ ЗНР: Ср. ЗНФ В2 в ЗНР
3381.6551.305
ФПВ В1/ ФПВ: В отключен
Один
Два
Кол-во выкл-ей
Tср ЗНР
ЗНР/ ЗНР: Пуск
0421.1011.302
ЗНР/ ЗНР: Срабатывание
0421.1011.303
ЗНФ В1 3511
ЗНФ (6841)
3511.6841.501
ЗНФ В1/ ЗНФ: Неперекл. фаз
Tср ЗНФ В1
ЗНФ В1
ЗНФ В1/ ЗНФ: Вывод
ЗНФ В1/ ЗНФ: Срабатывание
3511.6841.301
ЗНФ В1/ ЗНФ: Выведено
3511.6841.302
ЗНФ В2 3512
ЗНФ (6841)
3512.6841.501
ЗНФ В2/ ЗНФ: Неперекл. фаз
Tср ЗНФ В2
ЗНФ В2
ЗНФ В2/ ЗНФ: Вывод
ЗНФ В2/ ЗНФ: Срабатывание
3512.6841.301
ЗНФ В2/ ЗНФ: Выведено
3512.6841.302
БНН 1461
БНН 4511
dU1
dU1 комб. БНН (0,2Uном)
макс
dI1
dI1 комб. БНН
5 мс
U1
U1 мин комб. БНН
мин
40 мс
20 мс
Место ТН
Шины
Линия
1811.5281.302
ФСЛ/ ФСЛ: ЛЭП отключена
3311.6331.301
УРОВ В1/ УРОВ: ИО УРОВ
3312.6331.301
УРОВ В2/ УРОВ: ИО УРОВ
5 с
Ua
Ub
Uc
Uф мин комб. БНН
I2
I1
I2/I1 комб. БНН
I2>k·I1
U2
U2 макс комб. БНН (0,085Uном)
U2/I1 комб. БНН
U2>k·U1
1461.4511.302
БНН/ БНН: ИО dI1
1461.4511.316
БНН/ БНН: Выведено
БНН комб.
3I0
3I0/I1 БНН
3I0>k·I1
3U0 звезда
3U0 макс БНН (0,085Uном)
Контр. Обрыв НП
Uср ИО БНН
Uбнн
U мин звезды (0,05Uном)
U мин треуг. (0,05Uном)
Uни
Uиф
Uфк
ИО БНН
Uср БНН-ф
Uбнн ф.А
Uбнн ф.В
Uбнн ф.С
Контр. 3I0 БНН-ф
30 мс
300 мс
3I0 БНН-ф (Iном)
БНН-ф
БНН/ БНН: ИО dU1
1461.4511.301
БНН/ БНН: ИО dI1
1461.4511.302
БНН/ БНН: Обрыв 3 фаз
1461.4511.303
БНН/ БНН: ИО U1 мин
1461.4511.304
БНН/ БНН: ИО Uф мин
1461.4511.305
БНН/ БНН: ИО I2/I1 макс
1461.4511.306
БНН/ БНН: ИО U2 макс
1461.4511.307
БНН/ БНН: Обрыв 1/2 фаз
1461.4511.308
БНН/ БНН: ИО U2/U1 макс
1461.4511.309
БНН/ БНН: Обрыв НП
1461.4511.310
БНН/ БНН: ИО 3U0 макс
1461.4511.311
БНН/ БНН: ИО БНН
1461.4511.312
БНН/ БНН: Срабатывание
1461.4511.313
БНН/ БНН: Вывод УКЕТ
1461.4511.314
1461.4511.501
БНН/ БНН: Автомат ТН
Конт. Автомат ТН
НЗ
НО
1461.4511.303
БНН/ БНН: Обрыв 3 фаз
1461.4511.308
БНН/ БНН: Обрыв 1/2 фаз
1461.4511.502
БНН/ БНН: Фикс. неиспр. ЦН
1461.4511.310
БНН/ БНН: Обрыв НП
1461.4511.305
БНН/ БНН: ИО Uф мин
Tсиг Неиспр. ЦН
БНН/ БНН: Неиспр. ЦН
1461.4511.315
БНН/ БНН: Вывод
Контр. ЦН
БНН/ БНН: Выведено
1461.4511.316

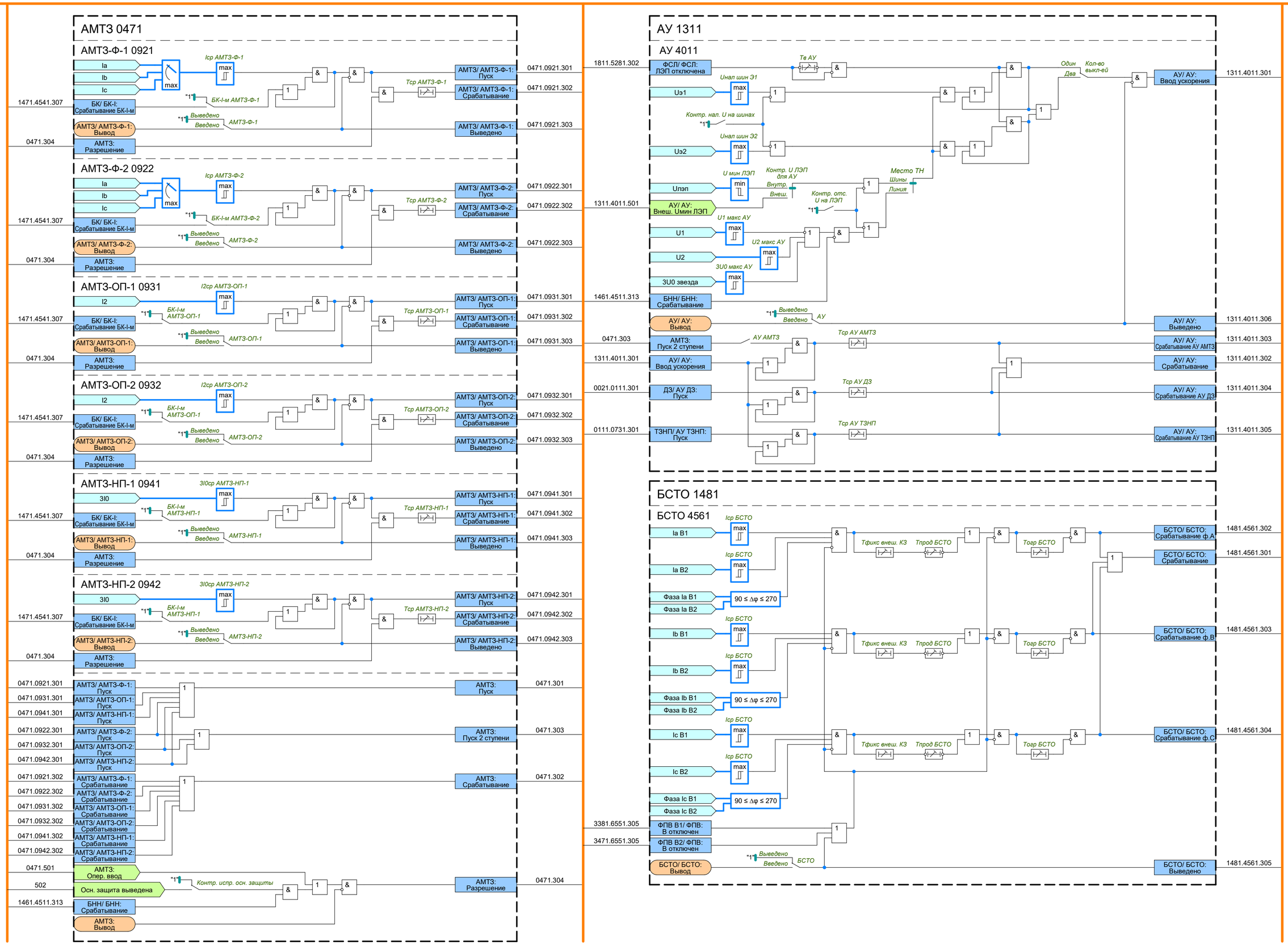
АМТЗ 0471
АМТЗ-Ф-1 0921
Ia
Ib
Ic
max
Iср АМТЗ-Ф-1
БК/ БК-I: Срабатывание БК-I-м
1471.4541.307
БК-I-м АМТЗ-Ф-1
АМТЗ/ АМТЗ-Ф-1: Вывод
Выведено
Введено
АМТЗ-Ф-1
АМТЗ: Разрешение
0471.304
Тср АМТЗ-Ф-1
АМТЗ/ АМТЗ-Ф-1: Пуск
АМТЗ/ АМТЗ-Ф-1: Срабатывание
АМТЗ/ АМТЗ-Ф-1: Выведено
0471.0921.301
0471.0921.302
0471.0921.303
АМТЗ-Ф-2 0922
Iср АМТЗ-Ф-2
БК-I-м АМТЗ-Ф-2
АМТЗ/ АМТЗ-Ф-2: Вывод
АМТЗ-Ф-2
Тср АМТЗ-Ф-2
АМТЗ/ АМТЗ-Ф-2: Пуск
АМТЗ/ АМТЗ-Ф-2: Срабатывание
АМТЗ/ АМТЗ-Ф-2: Выведено
0471.0922.301
0471.0922.302
0471.0922.303
АМТЗ-ОП-1 0931
I2
I2ср АМТЗ-ОП-1
БК-I-м АМТЗ-ОП-1
АМТЗ/ АМТЗ-ОП-1: Вывод
АМТЗ-ОП-1
Тср АМТЗ-ОП-1
АМТЗ/ АМТЗ-ОП-1: Пуск
АМТЗ/ АМТЗ-ОП-1: Срабатывание
АМТЗ/ АМТЗ-ОП-1: Выведено
0471.0931.301
0471.0931.302
0471.0931.303
АМТЗ-ОП-2 0932
I2ср АМТЗ-ОП-2
БК-I-м АМТЗ-ОП-1
АМТЗ/ АМТЗ-ОП-2: Вывод
АМТЗ-ОП-2
Тср АМТЗ-ОП-2
АМТЗ/ АМТЗ-ОП-2: Пуск
АМТЗ/ АМТЗ-ОП-2: Срабатывание
АМТЗ/ АМТЗ-ОП-2: Выведено
0471.0932.301
0471.0932.302
0471.0932.303
АМТЗ-НП-1 0941
3I0
3I0ср АМТЗ-НП-1
БК-I-м АМТЗ-НП-1
АМТЗ/ АМТЗ-НП-1: Вывод
АМТЗ-НП-1
Тср АМТЗ-НП-1
АМТЗ/ АМТЗ-НП-1: Пуск
АМТЗ/ АМТЗ-НП-1: Срабатывание
АМТЗ/ АМТЗ-НП-1: Выведено
0471.0941.301
0471.0941.302
0471.0941.303
АМТЗ-НП-2 0942
3I0ср АМТЗ-НП-2
БК-I-м АМТЗ-НП-1
АМТЗ/ АМТЗ-НП-2: Вывод
АМТЗ-НП-2
Тср АМТЗ-НП-2
АМТЗ/ АМТЗ-НП-2: Пуск
АМТЗ/ АМТЗ-НП-2: Срабатывание
АМТЗ/ АМТЗ-НП-2: Выведено
0471.0942.301
0471.0942.302
0471.0942.303
АМТЗ: Пуск
0471.301
АМТЗ: Пуск 2 ступени
0471.303
АМТЗ: Срабатывание
0471.302
АМТЗ: Опер. ввод
0471.501
502
Осн. защита выведена
Контр. испр. осн. защиты
1461.4511.313
БНН/ БНН: Срабатывание
АМТЗ: Вывод
АМТЗ: Разрешение
0471.304
АУ 1311
АУ 4011
ФСЛ/ ФСЛ: ЛЭП отключена
1811.5281.302
Тв АУ
Uнап шин Э1
Uэ1
Контр. нап. U на шинах
Uнап шин Э2
Uэ2
Один
Два
Кол-во выкл-ей
АУ/ АУ: Ввод ускорения
1311.4011.301
U мин ЛЭП
Uлэп
Контр. U ЛЭП для АУ
Внутр.
Внеш.
Контр. отс. U на ЛЭП
Место ТН
Шины
Линия
АУ/ АУ: Внеш. Umин ЛЭП
1311.4011.501
U1 макс АУ
U1
U2 макс АУ
U2
3U0 макс АУ
3U0 звезда
БНН/ БНН: Срабатывание
1461.4511.313
АУ/ АУ: Вывод
Выведено
Введено
АУ
АУ/ АУ: Выведено
1311.4011.306
АМТЗ: Пуск 2 ступени
0471.303
АУ АМТЗ
Тср АУ АМТЗ
АУ/ АУ: Срабатывание АУ АМТЗ
1311.4011.303
АУ/ АУ: Ввод ускорения
1311.4011.301
АУ/ АУ: Срабатывание
1311.4011.302
ДЗ/ АУ ДЗ: Пуск
0021.0111.301
Тср АУ ДЗ
АУ/ АУ: Срабатывание АУ ДЗ
1311.4011.304
ТЗНП/ АУ ТЗНП: Пуск
0111.0731.301
Тср АУ ТЗНП
АУ/ АУ: Срабатывание АУ ТЗНП
1311.4011.305
БСТО 1481
БСТО 4561
Iср БСТО
Ia B1
Ia B2
Фаза Ia B1
Фаза Ia B2
90 ≤ Δφ ≤ 270
Ib B1
Ib B2
Фаза Ib B1
Фаза Ib B2
Ic B1
Ic B2
Фаза Ic B1
Фаза Ic B2
Тфикс внеш. КЗ
Тпрод БСТО
Тогр БСТО
БСТО/ БСТО: Срабатывание ф.А
1481.4561.302
БСТО/ БСТО: Срабатывание
1481.4561.301
БСТО/ БСТО: Срабатывание ф.В
1481.4561.303
БСТО/ БСТО: Срабатывание ф.С
1481.4561.304
3381.6551.305
ФПВ В1/ ФПВ: В отключен
3471.6551.305
ФПВ В2/ ФПВ: В отключен
БСТО/ БСТО: Вывод
БСТО
БСТО/ БСТО: Выведено
1481.4561.305

ЛС (Логика связи) 1711

Тоткл (Телеотключение) 5011

1711.5011.501 ЛС/ Тоткл: Прием Тоткл КС1
1711.5011.502 ЛС/ Тоткл: Прием Тоткл КС2
1471.4541.307 БК/ БК-I: Срабатывание БК-I-м — Контр. Тоткл от БК-I-м

Контр. Тоткл от ДЗ-ФФ
0021.0021.313 ДЗ/ ДЗ-ФФ-1: Пуск (1в)
0021.0021.315 ДЗ/ ДЗ-ФФ-1: Пуск (2в)
0021.0041.313 ДЗ/ ДЗ-ФФ-2: Пуск (1в)
0021.0041.315 ДЗ/ ДЗ-ФФ-2: Пуск (2в)
0021.0051.313 ДЗ/ ДЗ-ФФ-3: Пуск
0021.0052.313 ДЗ/ ДЗ-ФФ-4: Пуск
0021.0053.313 ДЗ/ ДЗ-ФФ-5: Пуск
0021.0054.313 ДЗ/ ДЗ-ФФ-6: Пуск
"0" Выведено; 1 ст., 2 ст., 3 ст., 4 ст., 5 ст., 6 ст.

Контр. Тоткл от ДЗ-ФЗ
0021.0031.313 ДЗ/ ДЗ-ФЗ-1: Пуск (1в)
0021.0031.315 ДЗ/ ДЗ-ФЗ-1: Пуск (2в)
0021.0061.313 ДЗ/ ДЗ-ФЗ-4: Пуск
0021.0062.313 ДЗ/ ДЗ-ФЗ-5: Пуск
"0" Выведено; 1 ст., 4 ст., 5 ст.

Контр. Тоткл от ТЗНП
0111.0591.301 ТЗНП/ ТЗНП-1: ИО ТЗНП
0111.0592.301 ТЗНП/ ТЗНП-2: ИО ТЗНП
0111.0593.301 ТЗНП/ ТЗНП-3: ИО ТЗНП
0111.0594.301 ТЗНП/ ТЗНП-4: ИО ТЗНП
0111.0595.301 ТЗНП/ ТЗНП-5: ИО ТЗНП
0111.0596.301 ТЗНП/ ТЗНП-6: ИО ТЗНП
"0" Выведено; 1 ст., 2 ст., 3 ст., 4 ст., 5 ст., 6 ст.

"1" Прием Тоткл с контр.

"1" Выведено / Введено — Тоткл
ЛС/ Тоткл: Вывод

3311.6331.303 УРОВ В1/ УРОВ: Срабатывание
3312.6331.303 УРОВ В2/ УРОВ: Срабатывание
1711.5011.503 ЛС/ Тоткл: Внеш. пуск Тоткл
0421.1011.303 ЗНР/ ЗНР: Срабатывание
503 Внеш. УРОВ от РЗА Э1
504 Внеш. УРОВ от РЗА Э2
505 Внеш. УРОВ от РЗА ЛЭП
506 Внеш. УРОВ от РЗА ОВ
3471.6534.302 ФПВ В2/ Р4: Р отключен
3471.6534.301 ФПВ В2/ Р4: Р включен
1711.5011.302 ЛС/ Тоткл: Срабатывание

ЛС/ Тоткл: Прием — 1711.5011.301
ЛС/ Тоткл: Срабатывание — 1711.5011.302
ЛС/ Тоткл: Выведено — 1711.5011.303
ЛС/ Тоткл: Передача — 1711.5011.304
ЛС/ Тоткл: Внешнее отключение — 1711.5011.305

ТУ ОТФ 5021

1711.5021.501 ЛС/ ТУ ОТФ: Прием ТУ ОТФ КС1
1711.5021.502 ЛС/ ТУ ОТФ: Прием ТУ ОТФ КС2
Прием ТУ ОТФ: По ИЛИ, По И

0021.0041.304 ДЗ/ ДЗ-ФФ-2: РС с охв — Контр. РС-ФФ-2 с охв
0021.0051.308 ДЗ/ ДЗ-ФФ-3: РС напр — Контр. РС-ФФ-3
0021.0052.308 ДЗ/ ДЗ-ФФ-4: РС напр — Контр. РС-ФФ-4
0021.0061.308 ДЗ/ ДЗ-ФЗ-4: РС напр — Контр. РС-ФЗ-4
0021.0131.301 ДЗ/ ООВП: Ввод ДЗ-ФЗ
1461.4511.313 БНН/ БНН: Срабатывание — БНН РС
0111.0594.301 ТЗНП/ ТЗНП-4: ИО ТЗНП — Контр. ИО ТЗНП-4
0111.0671.301 ТЗНП/ ОНМНП-Р: Срабатывание — Контр. ОНМНП-Р
БНН ИО ТЗНП-4; Вывод напр.; Вывод ИО ТЗНП

Тср ТУ ОТФ

"1" Выведено / Введено — ТУ ОТФ
ЛС/ ТУ ОТФ: Вывод
4011.7511.303 ЛО ЛЭП/ ЛО: Ср. защит на ТУ ОТФ

ЛС/ ТУ ОТФ: Прием — 1711.5021.301
ЛС/ ТУ ОТФ: Срабатывание — 1711.5021.302
ЛС/ ТУ ОТФ: Выведено — 1711.5021.303
ЛС/ ТУ ОТФ: Передача — 1711.5021.304

ЛС (Логика связи) 1711

ТУ ДЗ 5031

Прямонапр. ступень ДЗ-ФФ
0021.0021.313 ДЗ/ ДЗ-ФФ-1: Пуск (1в)
0021.0021.315 ДЗ/ ДЗ-ФФ-1: Пуск (2в)
0021.0041.313 ДЗ/ ДЗ-ФФ-2: Пуск (1в)
0021.0041.315 ДЗ/ ДЗ-ФФ-2: Пуск (2в)
0021.0051.313 ДЗ/ ДЗ-ФФ-3: Пуск
0021.0052.313 ДЗ/ ДЗ-ФФ-4: Пуск
0021.0053.313 ДЗ/ ДЗ-ФФ-5: Пуск
0021.0054.313 ДЗ/ ДЗ-ФФ-6: Пуск
"0" Выведено; 1 ст., 2 ст., 3 ст., 4 ст., 5 ст., 6 ст.

Обратнонапр. ступень ДЗ-ФФ
"0" Выведено; 1 ст., 2 ст., 3 ст., 4 ст., 5 ст., 6 ст.

Тфикс обр. ст.; Тпрод обр. ст.; Тв блок. ТУ ДЗ

Прямонапр. ступень ДЗ-ФЗ
0021.0031.313 ДЗ/ ДЗ-ФЗ-1: Пуск (1в)
0021.0031.315 ДЗ/ ДЗ-ФЗ-1: Пуск (2в)
0021.0061.313 ДЗ/ ДЗ-ФЗ-4: Пуск
0021.0062.313 ДЗ/ ДЗ-ФЗ-5: Пуск
"0" Выведено; 1 ст., 4 ст., 5 ст.

Обратнонапр. ступень ДЗ-ФЗ
"0" Выведено; 1 ст., 4 ст., 5 ст.

1711.5031.501 ЛС/ ТУ ДЗ: Прием ТУ ДЗ КС1
1711.5031.502 ЛС/ ТУ ДЗ: Прием ТУ ДЗ КС2
Прием ТУ ДЗ: По ИЛИ, По И

1711.5031.301 ЛС/ ТУ ДЗ: П. прям. ст. ДЗ
1711.5031.302 ЛС/ ТУ ДЗ: Блок. при реверсе
1711.5031.303 ЛС/ ТУ ДЗ: П. обр. ст. ДЗ
1481.4561.301 БСТО/ БСТО: Срабатывание — БСТО ТУ ДЗ

Разр. Блок. — Режим ТУ ДЗ; Тср ТУ ДЗ
Разр. Блок. — Тпрод передачи ТУ ДЗ

"1" Выведено / Введено — ТУ ДЗ
ЛС/ ТУ ДЗ: Вывод

1711.5031.304 ЛС/ ТУ ДЗ: Прием
4011.7511.304 ЛО ЛЭП/ ЛО: Пуск защит
1711.5321.301 ЛС/ Орган Umин: Контр. Uлоск

Тср эхо ТУ ДЗ; 200 мс; Тблок эхо ТУ ДЗ; S R T; Тимп эхо ТУ ДЗ
Режим эхо ТУ ДЗ: "1" Выведено; ЛОСК; Эхо; Эхо + ЛОСК

ЛС/ ТУ ДЗ: П. прям. ст. ДЗ — 1711.5031.301
ЛС/ ТУ ДЗ: Блок. при реверсе — 1711.5031.302
ЛС/ ТУ ДЗ: П. обр. ст. ДЗ — 1711.5031.303
ЛС/ ТУ ДЗ: Прием — 1711.5031.304
ЛС/ ТУ ДЗ: Срабатывание — 1711.5031.305
ЛС/ ТУ ДЗ: Передача — 1711.5031.306
ЛС/ ТУ ДЗ: Выведено — 1711.5031.307
ЛС/ ТУ ДЗ: Пуск эхо-сигнала — 1711.5031.308
ЛС/ ТУ ДЗ: Срабатывание ЛОСК — 1711.5031.309

Орган Umин (Орган минимального напряжения) 5321

Ua, Ub, Uc
min; max; Uср ЛОСК; 100 мс

1811.5281.302 ФСЛ/ ФСЛ: ЛЭП отключена
1461.4511.313 БНН/ БНН: Срабатывание
ЛС/ Орган Umин: Вывод

ЛС/ Орган Umин: Контр. Uлоск — 1711.5321.301

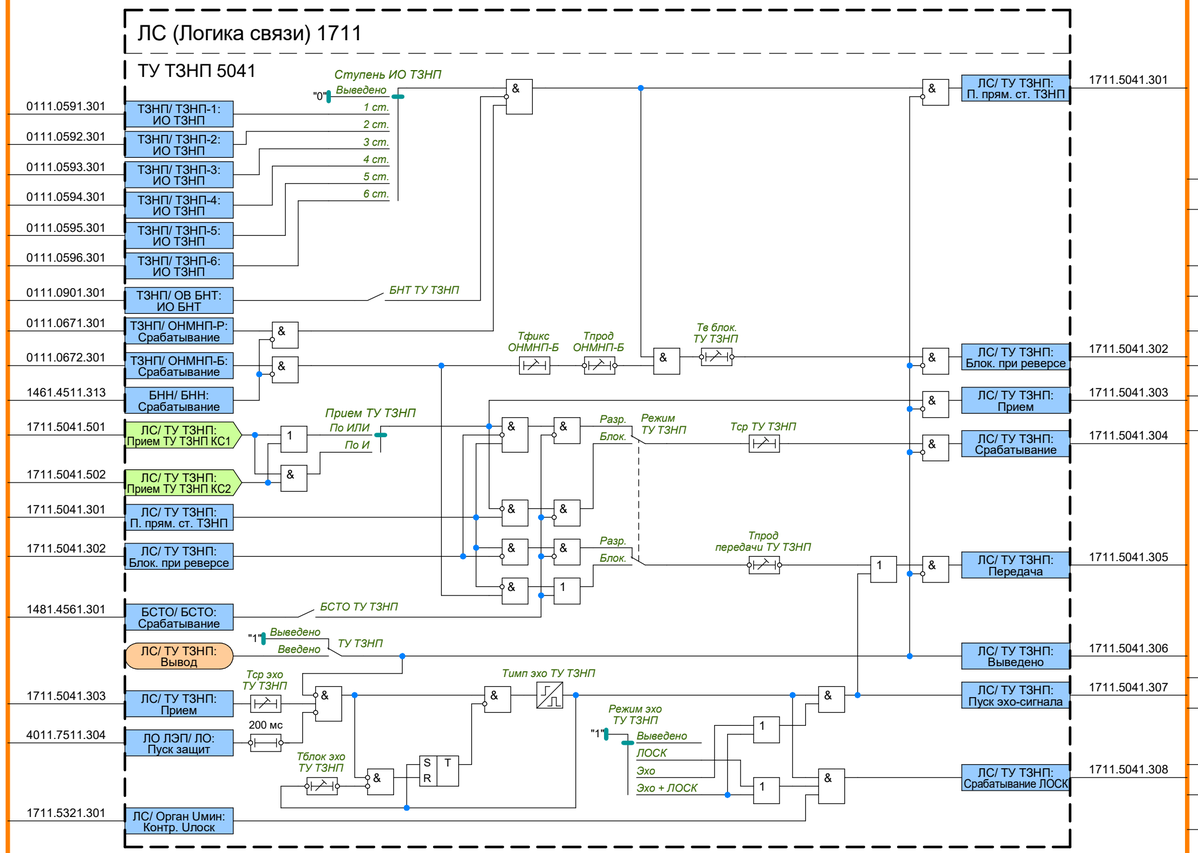
ЛС (Логика связи) 1711
ТУ ТЗНП 5041
0111.0591.301
ТЗНП/ ТЗНП-1: ИО ТЗНП
0111.0592.301
ТЗНП/ ТЗНП-2: ИО ТЗНП
0111.0593.301
ТЗНП/ ТЗНП-3: ИО ТЗНП
0111.0594.301
ТЗНП/ ТЗНП-4: ИО ТЗНП
0111.0595.301
ТЗНП/ ТЗНП-5: ИО ТЗНП
0111.0596.301
ТЗНП/ ТЗНП-6: ИО ТЗНП
0111.0901.301
ТЗНП/ ОВ БНТ: ИО БНТ
0111.0671.301
ТЗНП/ ОНМНП-Р: Срабатывание
0111.0672.301
ТЗНП/ ОНМНП-Б: Срабатывание
1461.4511.313
БНН/ БНН: Срабатывание
1711.5041.501
ЛС/ ТУ ТЗНП: Прием ТУ ТЗНП КС1
1711.5041.502
ЛС/ ТУ ТЗНП: Прием ТУ ТЗНП КС2
1711.5041.301
ЛС/ ТУ ТЗНП: П. прям. ст. ТЗНП
1711.5041.302
ЛС/ ТУ ТЗНП: Блок. при реверсе
1481.4561.301
БСТО/ БСТО: Срабатывание
ЛС/ ТУ ТЗНП: Вывод
1711.5041.303
ЛС/ ТУ ТЗНП: Прием
4011.7511.304
ЛО ЛЭП/ ЛО: Пуск защит
1711.5321.301
ЛС/ Орган Umин: Контр. Uлоск
Ступень ИО ТЗНП
Выведено
1 ст.
2 ст.
3 ст.
4 ст.
5 ст.
6 ст.
БНТ ТУ ТЗНП
Тфикс ОНМНП-Б
Тпрод ОНМНП-Б
Тв блок. ТУ ТЗНП
Прием ТУ ТЗНП
По ИЛИ
По И
Разр.
Блок.
Режим ТУ ТЗНП
Тср ТУ ТЗНП
Тпрод передачи ТУ ТЗНП
БСТО ТУ ТЗНП
Введено
ТУ ТЗНП
Тср эхо ТУ ТЗНП
200 мс
Тблок эхо ТУ ТЗНП
Тимп эхо ТУ ТЗНП
Режим эхо ТУ ТЗНП
ЛОСК
Эхо
Эхо + ЛОСК
ЛС/ ТУ ТЗНП: П. прям. ст. ТЗНП
1711.5041.301
ЛС/ ТУ ТЗНП: Блок. при реверсе
1711.5041.302
ЛС/ ТУ ТЗНП: Прием
1711.5041.303
ЛС/ ТУ ТЗНП: Срабатывание
1711.5041.304
ЛС/ ТУ ТЗНП: Передача
1711.5041.305
ЛС/ ТУ ТЗНП: Выведено
1711.5041.306
ЛС/ ТУ ТЗНП: Пуск эхо-сигнала
1711.5041.307
ЛС/ ТУ ТЗНП: Срабатывание ЛОСК
1711.5041.308

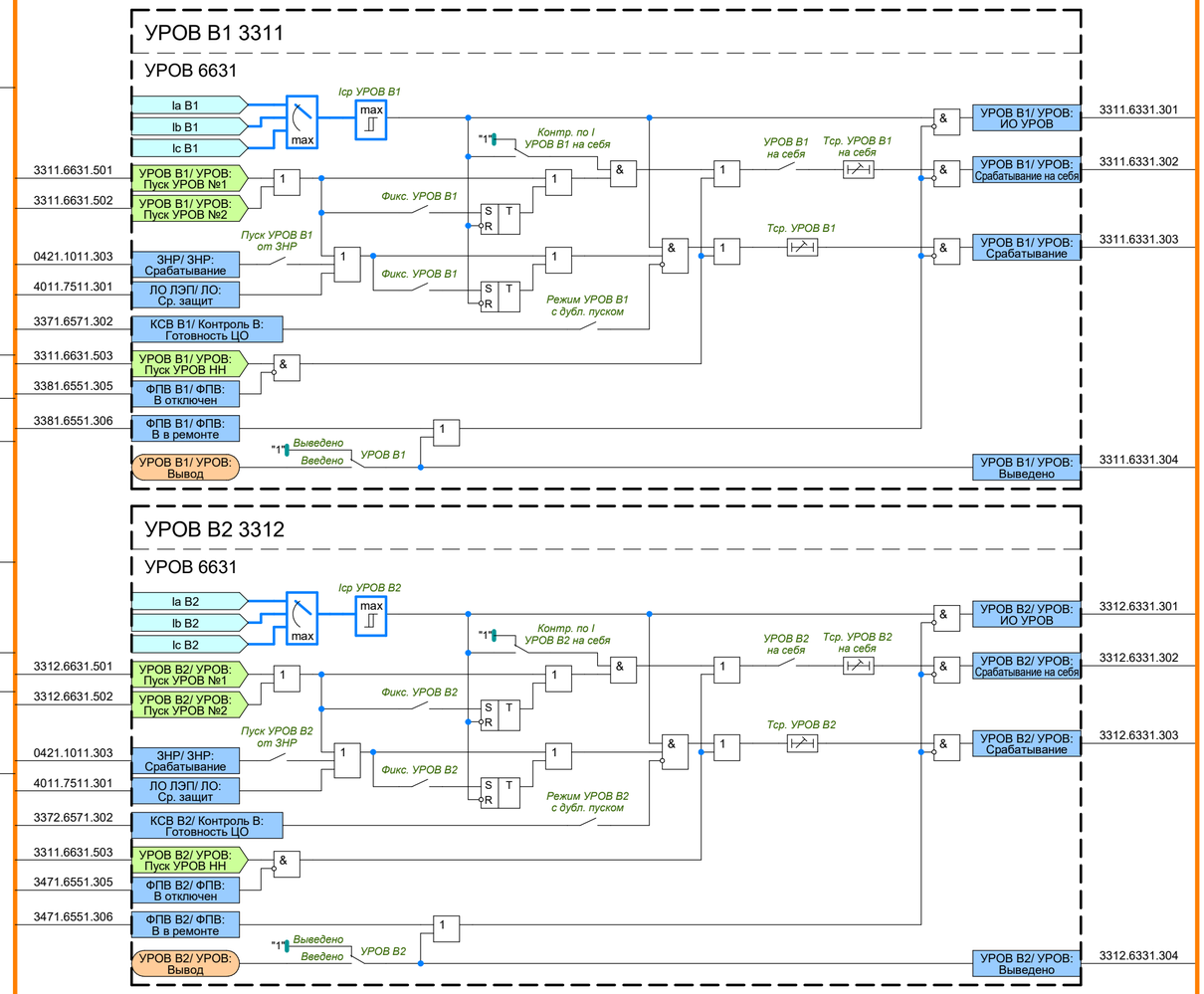
УРОВ В1 3311
УРОВ 6631
Ia B1
Ib B1
Ic B1
Iср УРОВ В1
3311.6631.501
УРОВ В1/ УРОВ: Пуск УРОВ №1
3311.6631.502
УРОВ В1/ УРОВ: Пуск УРОВ №2
0421.1011.303
ЗНР/ ЗНР: Срабатывание
4011.7511.301
ЛО ЛЭП/ ЛО: Ср. защит
3371.6571.302
КСВ В1/ Контроль В: Готовность ЦО
3311.6631.503
УРОВ В1/ УРОВ: Пуск УРОВ НН
3381.6551.305
ФПВ В1/ ФПВ: В отключен
3381.6551.306
ФПВ В1/ ФПВ: В в ремонте
УРОВ В1/ УРОВ: Вывод
Контр. по I УРОВ В1 на себя
Фикс. УРОВ В1
Пуск УРОВ В1 от ЗНР
Режим УРОВ В1 с дубл. пуском
УРОВ В1 на себя
Тср. УРОВ В1 на себя
Тср. УРОВ В1
Выведено
Введено
УРОВ В1
УРОВ В1/ УРОВ: ИО УРОВ
3311.6331.301
УРОВ В1/ УРОВ: Срабатывание на себя
3311.6331.302
УРОВ В1/ УРОВ: Срабатывание
3311.6331.303
УРОВ В1/ УРОВ: Выведено
3311.6331.304

УРОВ В2 3312
УРОВ 6631
Ia B2
Ib B2
Ic B2
Iср УРОВ В2
3312.6631.501
УРОВ В2/ УРОВ: Пуск УРОВ №1
3312.6631.502
УРОВ В2/ УРОВ: Пуск УРОВ №2
0421.1011.303
ЗНР/ ЗНР: Срабатывание
4011.7511.301
ЛО ЛЭП/ ЛО: Ср. защит
3372.6571.302
КСВ В2/ Контроль В: Готовность ЦО
3311.6631.503
УРОВ В2/ УРОВ: Пуск УРОВ НН
3471.6551.305
ФПВ В2/ ФПВ: В отключен
3471.6551.306
ФПВ В2/ ФПВ: В в ремонте
УРОВ В2/ УРОВ: Вывод
Контр. по I УРОВ В2 на себя
Фикс. УРОВ В2
Пуск УРОВ В2 от ЗНР
Режим УРОВ В2 с дубл. пуском
УРОВ В2 на себя
Тср. УРОВ В2 на себя
Тср. УРОВ В2
Выведено
Введено
УРОВ В2
УРОВ В2/ УРОВ: ИО УРОВ
3312.6331.301
УРОВ В2/ УРОВ: Срабатывание на себя
3312.6331.302
УРОВ В2/ УРОВ: Срабатывание
3312.6331.303
УРОВ В2/ УРОВ: Выведено
3312.6331.304

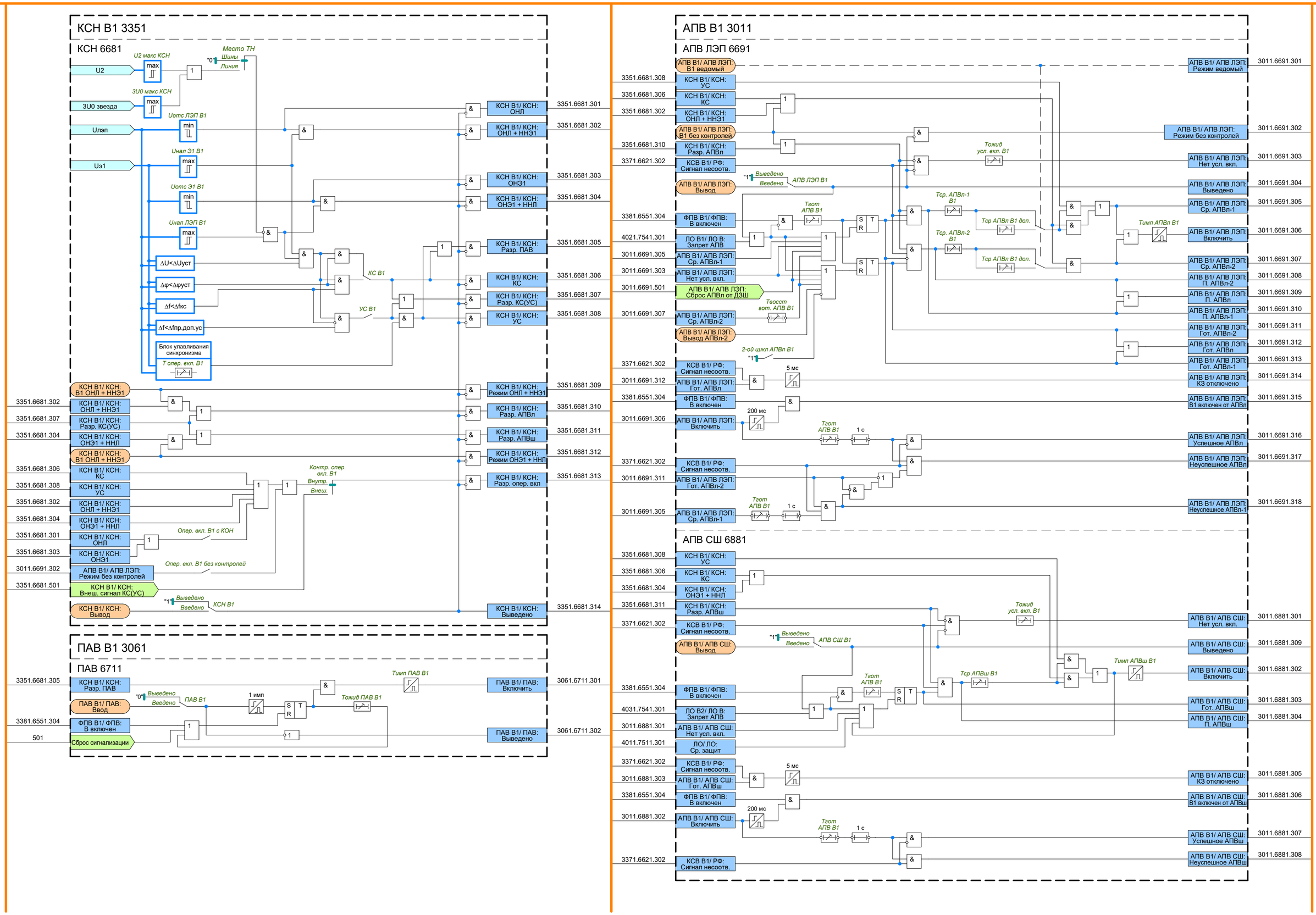
КСН В1 3351
КСН 6681
U2
U2 макс КСН
3U0 звезда
3U0 макс КСН
Uлэп
Uотс ЛЭП В1
Uэ1
Uнал Э1 В1
Uотс Э1 В1
Uнал ЛЭП В1
ΔU<ΔUуст
Δφ<Δφуст
Δf<Δfкс
Δf<Δfпр.доп.ус
Блок улавливания синхронизма
Т опер. вкл. В1
Место ТН
Шины
Линия
КС В1
УС В1
КСН В1/ КСН: ОНЛ
КСН В1/ КСН: ОНЛ + ННЭ1
КСН В1/ КСН: ОНЭ1
КСН В1/ КСН: ОНЭ1 + ННЛ
КСН В1/ КСН: Разр. ПАВ
КСН В1/ КСН: КС
КСН В1/ КСН: Разр. КС(УС)
КСН В1/ КСН: УС
КСН В1/ КСН: В1 ОНЛ + ННЭ1
КСН В1/ КСН: Режим ОНЛ + ННЭ1
КСН В1/ КСН: Разр. АПВл
КСН В1/ КСН: Разр. АПВш
КСН В1/ КСН: Режим ОНЭ1 + ННЛ
КСН В1/ КСН: Разр. опер. вкл
Контр. опер. вкл. В1
Внутр.
Внеш.
Опер. вкл. В1 с КОН
Опер. вкл. В1 без контролей
АПВ В1/ АПВ ЛЭП: Режим без контролей
КСН В1/ КСН: Внеш. сигнал КС(УС)
КСН В1/ КСН: Вывод
Выведено
Введено
КСН В1
КСН В1/ КСН: Выведено
ПАВ В1 3061
ПАВ 6711
КСН В1/ КСН: Разр. ПАВ
ПАВ В1/ ПАВ: Ввод
ФПВ В1/ ФПВ: В включен
Сброс сигнализации
ПАВ В1
1 имп
Тожд ПАВ В1
Тимп ПАВ В1
ПАВ В1/ ПАВ: Включить
ПАВ В1/ ПАВ: Выведено
АПВ В1 3011
АПВ ЛЭП 6691
АПВ В1/ АПВ ЛЭП: В1 ведомый
КСН В1/ КСН: УС
КСН В1/ КСН: КС
КСН В1/ КСН: ОНЛ + ННЭ1
АПВ В1/ АПВ ЛЭП: В1 без контролей
КСН В1/ КСН: Разр. АПВл
КСВ В1/ РФ: Сигнал несоотв.
АПВ В1/ АПВ ЛЭП: Вывод
АПВ ЛЭП В1
ФПВ В1/ ФПВ: В включен
ЛО В1/ ЛО В: Запрет АПВ
АПВ В1/ АПВ ЛЭП: Ср. АПВл-1
АПВ В1/ АПВ ЛЭП: Нет усл. вкл.
АПВ В1/ АПВ ЛЭП: Сброс АПВл от ДЗШ
АПВ В1/ АПВ ЛЭП: Ср. АПВл-2
АПВ В1/ АПВ ЛЭП: Вывод АПВл-2
2-ой цикл АПВл В1
АПВ В1/ АПВ ЛЭП: Гот. АПВл
АПВ В1/ АПВ ЛЭП: Включить
АПВ В1/ АПВ ЛЭП: Гот. АПВл-2
АПВ В1/ АПВ ЛЭП: Ср. АПВл-1
Тгот АПВ В1
Твосст гот. АПВ В1
Тожид усл. вкл. В1
Тср. АПВл-1 В1
Тср. АПВл-2 В1
Тср АПВл В1 доп.
Тимп АПВл В1
5 мс
200 мс
1 с
АПВ В1/ АПВ ЛЭП: Режим ведомый
АПВ В1/ АПВ ЛЭП: Режим без контролей
АПВ В1/ АПВ ЛЭП: Нет усл. вкл.
АПВ В1/ АПВ ЛЭП: Выведено
АПВ В1/ АПВ ЛЭП: Ср. АПВл-1
АПВ В1/ АПВ ЛЭП: Включить
АПВ В1/ АПВ ЛЭП: Ср. АПВл-2
АПВ В1/ АПВ ЛЭП: П. АПВл-2
АПВ В1/ АПВ ЛЭП: П. АПВл
АПВ В1/ АПВ ЛЭП: П. АПВл-1
АПВ В1/ АПВ ЛЭП: Гот. АПВл-2
АПВ В1/ АПВ ЛЭП: Гот. АПВл
АПВ В1/ АПВ ЛЭП: Гот. АПВл-1
АПВ В1/ АПВ ЛЭП: КЗ отключено
АПВ В1/ АПВ ЛЭП: В1 включен от АПВл
АПВ В1/ АПВ ЛЭП: Успешное АПВл
АПВ В1/ АПВ ЛЭП: Неуспешное АПВл
АПВ В1/ АПВ ЛЭП: Неуспешное АПВл-1
АПВ СШ 6881
КСН В1/ КСН: УС
КСН В1/ КСН: КС
КСН В1/ КСН: ОНЭ1 + ННЛ
КСН В1/ КСН: Разр. АПВш
КСВ В1/ РФ: Сигнал несоотв.
АПВ В1/ АПВ СШ: Вывод
АПВ СШ В1
ФПВ В1/ ФПВ: В включен
ЛО В2/ ЛО В: Запрет АПВ
АПВ В1/ АПВ СШ: Нет усл. вкл.
ЛО/ ЛО: Ср. защит
АПВ В1/ АПВ СШ: Гот. АПВш
АПВ В1/ АПВ СШ: Включить
Тср АПВш В1
Тимп АПВш В1
АПВ В1/ АПВ СШ: Нет усл. вкл.
АПВ В1/ АПВ СШ: Выведено
АПВ В1/ АПВ СШ: Включить
АПВ В1/ АПВ СШ: Гот. АПВш
АПВ В1/ АПВ СШ: П. АПВш
АПВ В1/ АПВ СШ: КЗ отключено
АПВ В1/ АПВ СШ: В1 включен от АПВш
АПВ В1/ АПВ СШ: Успешное АПВш
АПВ В1/ АПВ СШ: Неуспешное АПВш

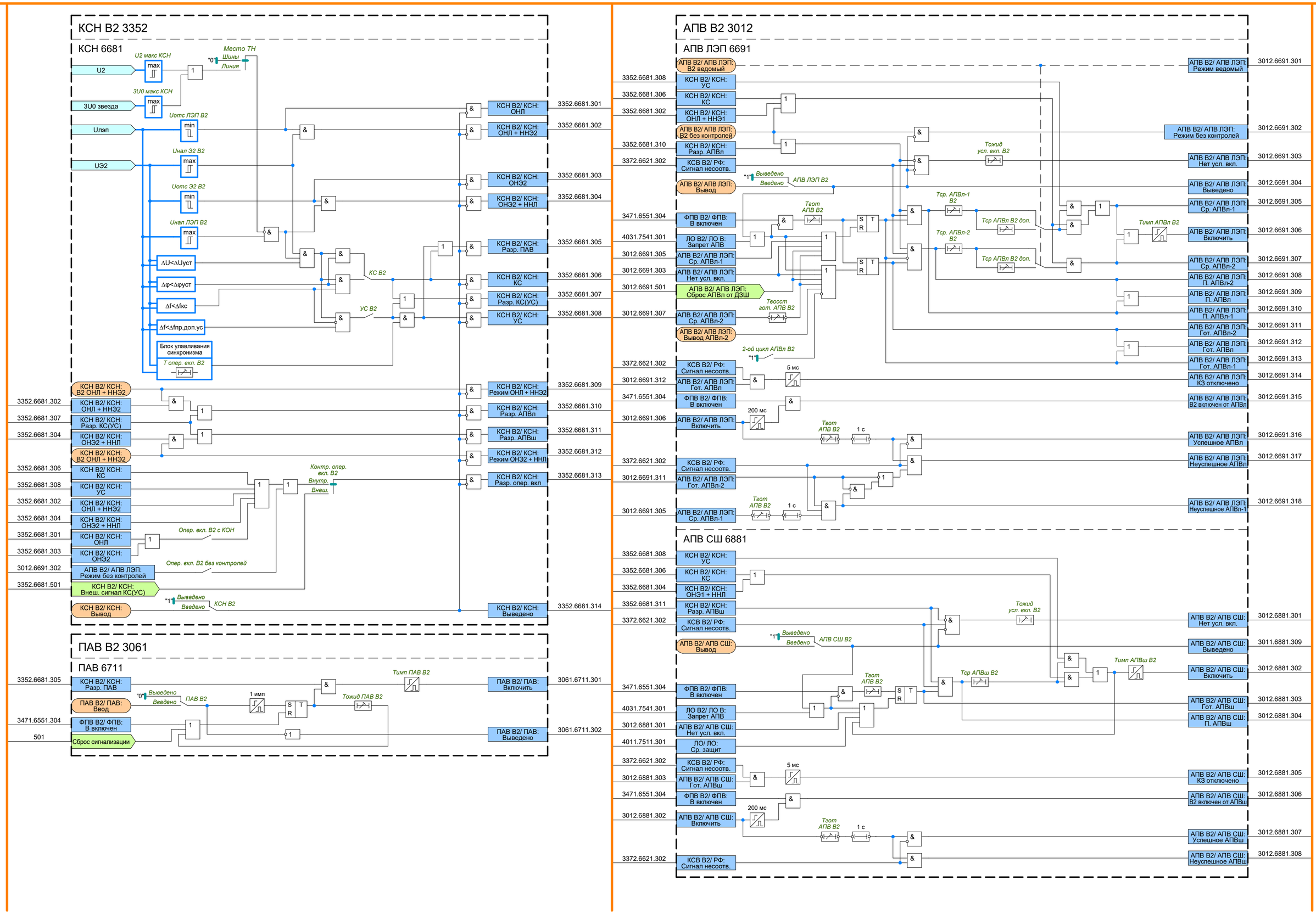
КСН В2 3352
КСН 6681
U2
3U0 звезда
Uлэп
U32
U2 макс КСН
3U0 макс КСН
Uотс ЛЭП В2
Uнап Э2 В2
Uотс Э2 В2
Uнап ЛЭП В2
ΔU<ΔUуст
Δφ<Δφуст
Δf<Δfкс
Δf<Δfпр.доп.ус
Блок улавливания синхронизма
Т опер. вкл. В2
Место ТН
Шины
Линия
КС В2
УС В2
Контр. опер. вкл. В2
Внутр.
Внеш.
Опер. вкл. В2 с КОН
Опер. вкл. В2 без контролей
КСН В2/ КСН: В2 ОНЛ + ННЭ2
КСН В2/ КСН: ОНЛ + ННЭ2
КСН В2/ КСН: Разр. КС(УС)
КСН В2/ КСН: ОНЭ2 + ННЛ
КСН В2/ КСН: КС
КСН В2/ КСН: УС
КСН В2/ КСН: ОНЛ
КСН В2/ КСН: ОНЭ2
АПВ В2/ АПВ ЛЭП: Режим без контролей
КСН В2/ КСН: Внеш. сигнал КС(УС)
КСН В2/ КСН: Вывод
Выведено
Введено
КСН В2/ КСН: ОНЛ
КСН В2/ КСН: ОНЛ + ННЭ2
КСН В2/ КСН: ОНЭ2
КСН В2/ КСН: ОНЭ2 + ННЛ
КСН В2/ КСН: Разр. ПАВ
КСН В2/ КСН: КС
КСН В2/ КСН: Разр. КС(УС)
КСН В2/ КСН: УС
КСН В2/ КСН: Режим ОНЛ + ННЭ2
КСН В2/ КСН: Разр. АПВл
КСН В2/ КСН: Разр. АПВш
КСН В2/ КСН: Режим ОНЭ2 + ННЛ
КСН В2/ КСН: Разр. опер. вкл
КСН В2/ КСН: Выведено
ПАВ В2 3061
ПАВ 6711
КСН В2/ КСН: Разр. ПАВ
ПАВ В2/ ПАВ: Ввод
ФПВ В2/ ФПВ: В включен
Сброс сигнализации
1 имп
Тимп ПАВ В2
Тожид ПАВ В2
ПАВ В2/ ПАВ: Включить
ПАВ В2/ ПАВ: Выведено
АПВ В2 3012
АПВ ЛЭП 6691
АПВ В2/ АПВ ЛЭП: В2 ведомый
АПВ В2/ АПВ ЛЭП: В2 без контролей
АПВ В2/ АПВ ЛЭП: Вывод
ФПВ В2/ ФПВ: В включен
ЛО В2/ ЛО В: Запрет АПВ
АПВ В2/ АПВ ЛЭП: Ср. АПВл-1
АПВ В2/ АПВ ЛЭП: Нет усл. вкл.
АПВ В2/ АПВ ЛЭП: Сброс АПВл от ДЗШ
АПВ В2/ АПВ ЛЭП: Ср. АПВл-2
АПВ В2/ АПВ ЛЭП: Вывод АПВл-2
КСВ В2/ РФ: Сигнал несоотв.
АПВ В2/ АПВ ЛЭП: Гот. АПВл
АПВ В2/ АПВ ЛЭП: Включить
АПВ В2/ АПВ ЛЭП: Гот. АПВл-2
АПВ В2/ АПВ ЛЭП: Ср. АПВл-1
АПВ ЛЭП В2
2-ой цикл АПВл В2
Тгот АПВ В2
Твосст гот. АПВ В2
Тожид усл. вкл. В2
Тср. АПВл-1 В2
Тср. АПВл-2 В2
Тср АПВл В2 доп.
Тимп АПВл В2
5 мс
200 мс
1 с
АПВ В2/ АПВ ЛЭП: Режим ведомый
АПВ В2/ АПВ ЛЭП: Режим без контролей
АПВ В2/ АПВ ЛЭП: Нет усл. вкл.
АПВ В2/ АПВ ЛЭП: Выведено
АПВ В2/ АПВ ЛЭП: Ср. АПВл-1
АПВ В2/ АПВ ЛЭП: Включить
АПВ В2/ АПВ ЛЭП: Ср. АПВл-2
АПВ В2/ АПВ ЛЭП: П. АПВл-2
АПВ В2/ АПВ ЛЭП: П. АПВл
АПВ В2/ АПВ ЛЭП: П. АПВл-1
АПВ В2/ АПВ ЛЭП: Гот. АПВл-2
АПВ В2/ АПВ ЛЭП: Гот. АПВл
АПВ В2/ АПВ ЛЭП: Гот. АПВл-1
АПВ В2/ АПВ ЛЭП: КЗ отключено
АПВ В2/ АПВ ЛЭП: В2 включен от АПВл
АПВ В2/ АПВ ЛЭП: Успешное АПВл
АПВ В2/ АПВ ЛЭП: Неуспешное АПВл
АПВ В2/ АПВ ЛЭП: Неуспешное АПВл-1
АПВ СШ 6881
КСН В2/ КСН: ОНЭ1 + ННЛ
КСН В2/ КСН: Разр. АПВш
АПВ В2/ АПВ СШ: Вывод
АПВ СШ В2
ЛО В2/ ЛО В: Запрет АПВ
АПВ В2/ АПВ СШ: Нет усл. вкл.
ЛО/ ЛО: Ср. защит
АПВ В2/ АПВ СШ: Гот. АПВш
Тср АПВш В2
Тимп АПВш В2
АПВ В2/ АПВ СШ: Нет усл. вкл.
АПВ В2/ АПВ СШ: Выведено
АПВ В2/ АПВ СШ: Включить
АПВ В2/ АПВ СШ: Гот. АПВш
АПВ В2/ АПВ СШ: П. АПВш
АПВ В2/ АПВ СШ: КЗ отключено
АПВ В2/ АПВ СШ: В2 включен от АПВш
АПВ В2/ АПВ СШ: Успешное АПВш
АПВ В2/ АПВ СШ: Неуспешное АПВш

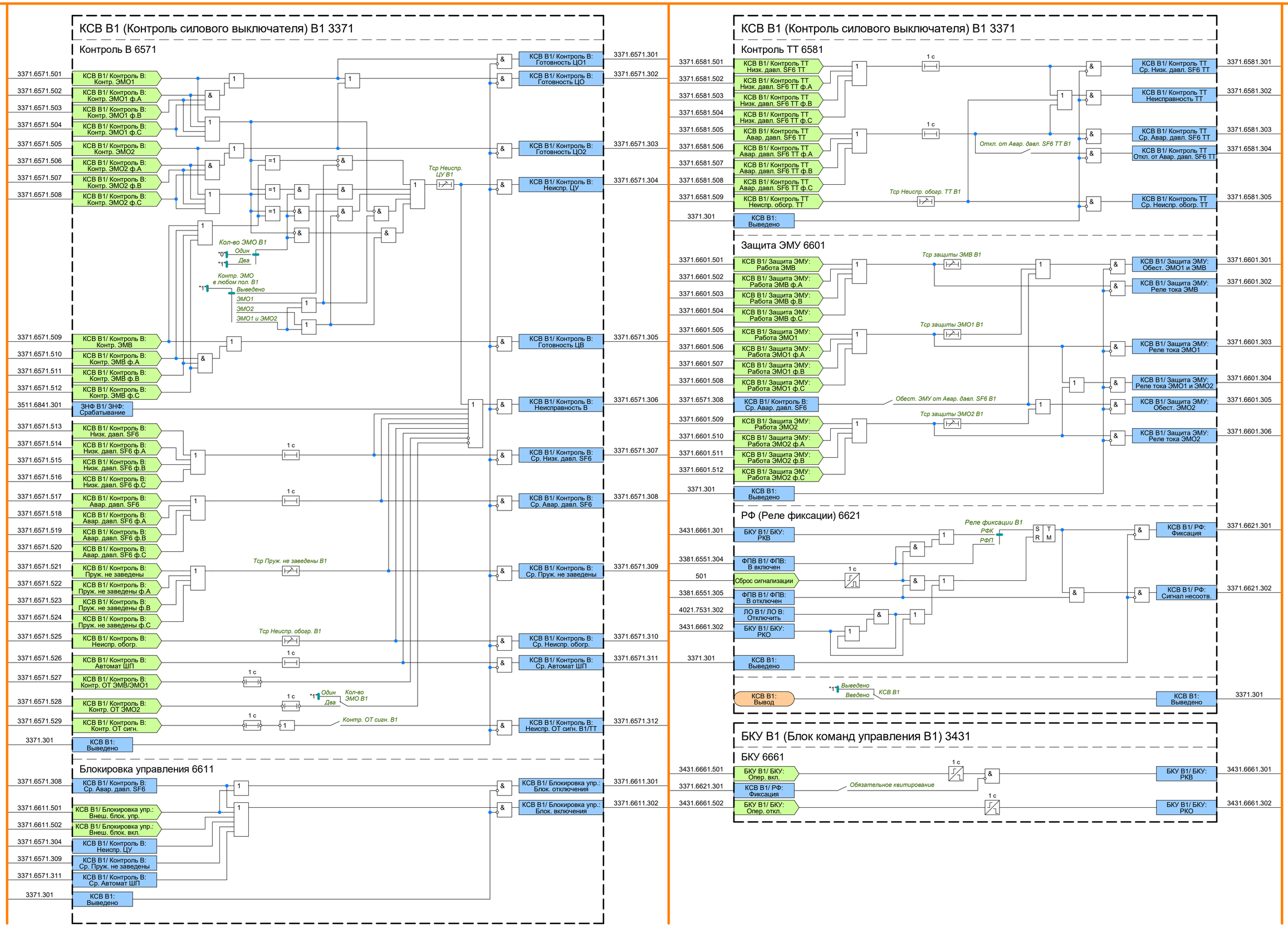
КСВ В1 (Контроль силового выключателя) В1 3371
Контроль В 6571
3371.6571.501 КСВ В1/ Контроль В: Контр. ЭМО1
3371.6571.502 КСВ В1/ Контроль В: Контр. ЭМО1 ф.А
3371.6571.503 КСВ В1/ Контроль В: Контр. ЭМО1 ф.В
3371.6571.504 КСВ В1/ Контроль В: Контр. ЭМО1 ф.С
3371.6571.505 КСВ В1/ Контроль В: Контр. ЭМО2
3371.6571.506 КСВ В1/ Контроль В: Контр. ЭМО2 ф.А
3371.6571.507 КСВ В1/ Контроль В: Контр. ЭМО2 ф.В
3371.6571.508 КСВ В1/ Контроль В: Контр. ЭМО2 ф.С
Тср Неиспр. ЦУ В1
Кол-во ЭМО В1
"0" Один
"1" Два
Контр. ЭМО в любом пол. В1
"1" Выведено
ЭМО1
ЭМО2
ЭМО1 и ЭМО2
3371.6571.509 КСВ В1/ Контроль В: Контр. ЭМВ
3371.6571.510 КСВ В1/ Контроль В: Контр. ЭМВ ф.А
3371.6571.511 КСВ В1/ Контроль В: Контр. ЭМВ ф.В
3371.6571.512 КСВ В1/ Контроль В: Контр. ЭМВ ф.С
3511.6841.301 ЗНФ В1/ ЗНФ: Срабатывание
3371.6571.513 КСВ В1/ Контроль В: Низк. давл. SF6
3371.6571.514 КСВ В1/ Контроль В: Низк. давл. SF6 ф.А
3371.6571.515 КСВ В1/ Контроль В: Низк. давл. SF6 ф.В
3371.6571.516 КСВ В1/ Контроль В: Низк. давл. SF6 ф.С
3371.6571.517 КСВ В1/ Контроль В: Авар. давл. SF6
3371.6571.518 КСВ В1/ Контроль В: Авар. давл. SF6 ф.А
3371.6571.519 КСВ В1/ Контроль В: Авар. давл. SF6 ф.В
3371.6571.520 КСВ В1/ Контроль В: Авар. давл. SF6 ф.С
3371.6571.521 КСВ В1/ Контроль В: Пруж. не заведены
3371.6571.522 КСВ В1/ Контроль В: Пруж. не заведены ф.А
3371.6571.523 КСВ В1/ Контроль В: Пруж. не заведены ф.В
3371.6571.524 КСВ В1/ Контроль В: Пруж. не заведены ф.С
3371.6571.525 КСВ В1/ Контроль В: Неиспр. обогр.
3371.6571.526 КСВ В1/ Контроль В: Автомат ШП
3371.6571.527 КСВ В1/ Контроль В: Контр. ОТ ЭМВ/ЭМО1
3371.6571.528 КСВ В1/ Контроль В: Контр. ОТ ЭМО2
3371.6571.529 КСВ В1/ Контроль В: Контр. ОТ сигн.
3371.301 КСВ В1: Выведено
1 с
Тср Пруж. не заведены В1
Тср Неиспр. обогр. В1
"1" Один Два Кол-во ЭМО В1
Контр. ОТ сигн. В1
КСВ В1/ Контроль В: Готовность ЦО1 3371.6571.301
КСВ В1/ Контроль В: Готовность ЦО 3371.6571.302
КСВ В1/ Контроль В: Готовность ЦО2 3371.6571.303
КСВ В1/ Контроль В: Неиспр. ЦУ 3371.6571.304
КСВ В1/ Контроль В: Готовность ЦВ 3371.6571.305
КСВ В1/ Контроль В: Неисправность В 3371.6571.306
КСВ В1/ Контроль В: Ср. Низк. давл. SF6 3371.6571.307
КСВ В1/ Контроль В: Ср. Авар. давл. SF6 3371.6571.308
КСВ В1/ Контроль В: Ср. Пруж. не заведены 3371.6571.309
КСВ В1/ Контроль В: Ср. Неиспр. обогр. 3371.6571.310
КСВ В1/ Контроль В: Ср. Автомат ШП 3371.6571.311
КСВ В1/ Контроль В: Неиспр. ОТ сигн. В1/ТТ 3371.6571.312
Блокировка управления 6611
3371.6571.308 КСВ В1/ Контроль В: Ср. Авар. давл. SF6
3371.6611.501 КСВ В1/ Блокировка упр.: Внеш. блок. упр.
3371.6611.502 КСВ В1/ Блокировка упр.: Внеш. блок. вкл.
3371.6571.304 КСВ В1/ Контроль В: Неиспр. ЦУ
3371.6571.309 КСВ В1/ Контроль В: Ср. Пруж. не заведены
3371.6571.311 КСВ В1/ Контроль В: Ср. Автомат ШП
3371.301 КСВ В1: Выведено
КСВ В1/ Блокировка упр.: Блок. отключения 3371.6611.301
КСВ В1/ Блокировка упр.: Блок. включения 3371.6611.302
КСВ В1 (Контроль силового выключателя) В1 3371
Контроль ТТ 6581
3371.6581.501 КСВ В1/ Контроль ТТ Низк. давл. SF6 ТТ
3371.6581.502 КСВ В1/ Контроль ТТ Низк. давл. SF6 ТТ ф.А
3371.6581.503 КСВ В1/ Контроль ТТ Низк. давл. SF6 ТТ ф.В
3371.6581.504 КСВ В1/ Контроль ТТ Низк. давл. SF6 ТТ ф.С
3371.6581.505 КСВ В1/ Контроль ТТ Авар. давл. SF6 ТТ
3371.6581.506 КСВ В1/ Контроль ТТ Авар. давл. SF6 ТТ ф.А
3371.6581.507 КСВ В1/ Контроль ТТ Авар. давл. SF6 ТТ ф.В
3371.6581.508 КСВ В1/ Контроль ТТ Авар. давл. SF6 ТТ ф.С
3371.6581.509 КСВ В1/ Контроль ТТ Неиспр. обогр. ТТ
3371.301 КСВ В1: Выведено
1 с
Откл. от Авар. давл. SF6 ТТ В1
Тср Неиспр. обогр. ТТ В1
КСВ В1/ Контроль ТТ Ср. Низк. давл. SF6 ТТ 3371.6581.301
КСВ В1/ Контроль ТТ Неисправность ТТ 3371.6581.302
КСВ В1/ Контроль ТТ Ср. Авар. давл. SF6 ТТ 3371.6581.303
КСВ В1/ Контроль ТТ Откл. от Авар. давл. SF6 ТТ 3371.6581.304
КСВ В1/ Контроль ТТ Ср. Неиспр. обогр. ТТ 3371.6581.305
Защита ЭМУ 6601
3371.6601.501 КСВ В1/ Защита ЭМУ: Работа ЭМВ
3371.6601.502 КСВ В1/ Защита ЭМУ: Работа ЭМВ ф.А
3371.6601.503 КСВ В1/ Защита ЭМУ: Работа ЭМВ ф.В
3371.6601.504 КСВ В1/ Защита ЭМУ: Работа ЭМВ ф.С
3371.6601.505 КСВ В1/ Защита ЭМУ: Работа ЭМО1
3371.6601.506 КСВ В1/ Защита ЭМУ: Работа ЭМО1 ф.А
3371.6601.507 КСВ В1/ Защита ЭМУ: Работа ЭМО1 ф.В
3371.6601.508 КСВ В1/ Защита ЭМУ: Работа ЭМО1 ф.С
3371.6571.308 КСВ В1/ Контроль В: Ср. Авар. давл. SF6
3371.6601.509 КСВ В1/ Защита ЭМУ: Работа ЭМО2
3371.6601.510 КСВ В1/ Защита ЭМУ: Работа ЭМО2 ф.А
3371.6601.511 КСВ В1/ Защита ЭМУ: Работа ЭМО2 ф.В
3371.6601.512 КСВ В1/ Защита ЭМУ: Работа ЭМО2 ф.С
3371.301 КСВ В1: Выведено
Тср защиты ЭМВ В1
Тср защиты ЭМО1 В1
Обест. ЭМУ от Авар. давл. SF6 В1
Тср защиты ЭМО2 В1
КСВ В1/ Защита ЭМУ: Обест. ЭМО1 и ЭМВ 3371.6601.301
КСВ В1/ Защита ЭМУ: Реле тока ЭМВ 3371.6601.302
КСВ В1/ Защита ЭМУ: Реле тока ЭМО1 3371.6601.303
КСВ В1/ Защита ЭМУ: Реле тока ЭМО1 и ЭМО2 3371.6601.304
КСВ В1/ Защита ЭМУ: Обест. ЭМО2 3371.6601.305
КСВ В1/ Защита ЭМУ: Реле тока ЭМО2 3371.6601.306
РФ (Реле фиксации) 6621
3431.6661.301 БКУ В1/ БКУ: РКВ
3381.6551.304 ФПВ В1/ ФПВ: В включен
501 Сброс сигнализации
3381.6551.305 ФПВ В1/ ФПВ: В отключен
4021.7531.302 ЛО В1/ ЛО В: Отключить
3431.6661.302 БКУ В1/ БКУ: РКО
3371.301 КСВ В1: Выведено
Реле фиксации В1
РФК
РФП
S R T M
КСВ В1/ РФ: Фиксация 3371.6621.301
КСВ В1/ РФ: Сигнал несоотв. 3371.6621.302
КСВ В1: Вывод
"1" Выведено Введено КСВ В1
КСВ В1: Выведено 3371.301
БКУ В1 (Блок команд управления В1) 3431
БКУ 6661
3431.6661.501 БКУ В1/ БКУ: Опер. вкл.
3371.6621.301 КСВ В1/ РФ: Фиксация
3431.6661.502 БКУ В1/ БКУ: Опер. откл.
Обязательное квитирование
БКУ В1/ БКУ: РКВ 3431.6661.301
БКУ В1/ БКУ: РКО 3431.6661.302

КСВ В2 (Контроль силового выключателя) В2 3372

Контроль В 6571

3372.6571.501 КСВ В2/ Контроль В: Контр. ЭМО1
3372.6571.502 КСВ В2/ Контроль В: Контр. ЭМО1 ф.А
3372.6571.503 КСВ В2/ Контроль В: Контр. ЭМО1 ф.В
3372.6571.504 КСВ В2/ Контроль В: Контр. ЭМО1 ф.С
3372.6571.505 КСВ В2/ Контроль В: Контр. ЭМО2
3372.6571.506 КСВ В2/ Контроль В: Контр. ЭМО2 ф.А
3372.6571.507 КСВ В2/ Контроль В: Контр. ЭМО2 ф.В
3372.6571.508 КСВ В2/ Контроль В: Контр. ЭМО2 ф.С

Тср Неиспр. ЦУ В2

Кол-во ЭМО В2: "0" Один; "1" Два

Контр. ЭМО в любом пол. В2: "1" Выведено; ЭМО1; ЭМО2; ЭМО1 и ЭМО2

3372.6571.509 КСВ В2/ Контроль В: Контр. ЭМВ
3372.6571.510 КСВ В2/ Контроль В: Контр. ЭМВ ф.А
3372.6571.511 КСВ В2/ Контроль В: Контр. ЭМВ ф.В
3372.6571.512 КСВ В2/ Контроль В: Контр. ЭМВ ф.С
3512.6841.301 ЗНФ В2/ ЗНФ: Срабатывание

3372.6571.513 КСВ В2/ Контроль В: Низк. давл. SF6
3372.6571.514 КСВ В2/ Контроль В: Низк. давл. SF6 ф.А
3372.6571.515 КСВ В2/ Контроль В: Низк. давл. SF6 ф.В
3372.6571.516 КСВ В2/ Контроль В: Низк. давл. SF6 ф.С
3372.6571.517 КСВ В2/ Контроль В: Авар. давл. SF6
3372.6571.518 КСВ В2/ Контроль В: Авар. давл. SF6 ф.А
3372.6571.519 КСВ В2/ Контроль В: Авар. давл. SF6 ф.В
3372.6571.520 КСВ В2/ Контроль В: Авар. давл. SF6 ф.С
3372.6571.521 КСВ В2/ Контроль В: Пруж. не заведены
3372.6571.522 КСВ В2/ Контроль В: Пруж. не заведены ф.А
3372.6571.523 КСВ В2/ Контроль В: Пруж. не заведены ф.В
3372.6571.524 КСВ В2/ Контроль В: Пруж. не заведены ф.С
3372.6571.525 КСВ В2/ Контроль В: Неиспр. обогр.
3372.6571.526 КСВ В2/ Контроль В: Автомат ШП
3372.6571.527 КСВ В2/ Контроль В: Контр. ОТ ЭМВ/ЭМО1
3372.6571.528 КСВ В2/ Контроль В: Контр. ОТ ЭМО2
3372.6571.529 КСВ В2/ Контроль В: Контр. ОТ сигн.
3372.301 КСВ В2: Выведено

1 с; Тср Пруж. не заведены В2; Тср Неиспр. обогр. В2; "1" Один / Два — Кол-во ЭМО В2; Контр. ОТ сигн. В2

3372.6571.301 КСВ В2/ Контроль В: Готовность ЦО1
3372.6571.302 КСВ В2/ Контроль В: Готовность ЦО
3372.6571.303 КСВ В2/ Контроль В: Готовность ЦО2
3372.6571.304 КСВ В2/ Контроль В: Неиспр. ЦУ
3372.6571.305 КСВ В2/ Контроль В: Готовность ЦВ
3372.6571.306 КСВ В2/ Контроль В: Неисправность В
3372.6571.307 КСВ В2/ Контроль В: Ср. Низк. давл. SF6
3372.6571.308 КСВ В2/ Контроль В: Ср. Авар. давл. SF6
3372.6571.309 КСВ В2/ Контроль В: Ср. Пруж. не заведены
3372.6571.310 КСВ В2/ Контроль В: Ср. Неиспр. обогр.
3372.6571.311 КСВ В2/ Контроль В: Ср. Автомат ШП
3372.6571.312 КСВ В2/ Контроль В: Неиспр. ОТ сигн. В2/ТТ

Блокировка управления 6611

3372.6571.308 КСВ В2/ Контроль В: Ср. Авар. давл. SF6
3372.6611.501 КСВ В2/ Блокировка упр.: Внеш. блок. упр.
3372.6611.502 КСВ В2/ Блокировка упр.: Внеш. блок. вкл.
3372.6571.304 КСВ В2/ Контроль В: Неиспр. ЦУ
3372.6571.309 КСВ В2/ Контроль В: Ср. Пруж. не заведены
3372.6571.311 КСВ В2/ Контроль В: Ср. Автомат ШП
3372.301 КСВ В2: Выведено

3372.6611.301 КСВ В2/ Блокировка упр.: Блок. отключения
3372.6611.302 КСВ В2/ Блокировка упр.: Блок. включения

КСВ В2 (Контроль силового выключателя) В2 3372

Контроль ТТ 6581

3372.6581.501 КСВ В2/ Контроль ТТ Низк. давл. SF6 ТТ
3372.6581.502 КСВ В2/ Контроль ТТ Низк. давл. SF6 ТТ ф.А
3372.6581.503 КСВ В2/ Контроль ТТ Низк. давл. SF6 ТТ ф.В
3372.6581.504 КСВ В2/ Контроль ТТ Низк. давл. SF6 ТТ ф.С
3372.6581.505 КСВ В2/ Контроль ТТ Авар. давл. SF6 ТТ
3372.6581.506 КСВ В2/ Контроль ТТ Авар. давл. SF6 ТТ ф.А
3372.6581.507 КСВ В2/ Контроль ТТ Авар. давл. SF6 ТТ ф.В
3372.6581.508 КСВ В2/ Контроль ТТ Авар. давл. SF6 ТТ ф.С
3372.6581.509 КСВ В2/ Контроль ТТ Неиспр. обогр. ТТ
3372.301 КСВ В2: Выведено

1 с; Откл. от Авар. давл. SF6 ТТ В2; Тср Неиспр. обогр. ТТ В2

3372.6581.301 КСВ В2/ Контроль ТТ Ср. Низк. давл. SF6 ТТ
3372.6581.302 КСВ В2/ Контроль ТТ Неисправность ТТ
3372.6581.303 КСВ В2/ Контроль ТТ Ср. Авар. давл. SF6 ТТ
3372.6581.304 КСВ В2/ Контроль ТТ Откл. от Авар. давл. SF6 ТТ
3372.6581.305 КСВ В2/ Контроль ТТ Ср. Неиспр. обогр. ТТ

Защита ЭМУ 6601

3372.6601.501 КСВ В2/ Защита ЭМУ: Работа ЭМВ
3372.6601.502 КСВ В2/ Защита ЭМУ: Работа ЭМВ ф.А
3372.6601.503 КСВ В2/ Защита ЭМУ: Работа ЭМВ ф.В
3372.6601.504 КСВ В2/ Защита ЭМУ: Работа ЭМВ ф.С
3372.6601.505 КСВ В2/ Защита ЭМУ: Работа ЭМО1
3372.6601.506 КСВ В2/ Защита ЭМУ: Работа ЭМО1 ф.А
3372.6601.507 КСВ В2/ Защита ЭМУ: Работа ЭМО1 ф.В
3372.6601.508 КСВ В2/ Защита ЭМУ: Работа ЭМО1 ф.С
3372.6571.308 КСВ В2/ Контроль В: Ср. Авар. давл. SF6
3372.6601.509 КСВ В2/ Защита ЭМУ: Работа ЭМО2
3372.6601.510 КСВ В2/ Защита ЭМУ: Работа ЭМО2 ф.А
3372.6601.511 КСВ В2/ Защита ЭМУ: Работа ЭМО2 ф.В
3372.6601.512 КСВ В2/ Защита ЭМУ: Работа ЭМО2 ф.С
3372.301 КСВ В2: Выведено

Тср защиты ЭМВ В2; Тср защиты ЭМО1 В2; Обест. ЭМУ от Авар. давл. SF6 В2; Тср защиты ЭМО2 В2

3372.6601.301 КСВ В2/ Защита ЭМУ: Обест. ЭМО1 и ЭМВ
3372.6601.302 КСВ В2/ Защита ЭМУ: Реле тока ЭМВ
3372.6601.303 КСВ В2/ Защита ЭМУ: Реле тока ЭМО1
3372.6601.304 КСВ В2/ Защита ЭМУ: Реле тока ЭМО1 и ЭМО2
3372.6601.305 КСВ В2/ Защита ЭМУ: Обест. ЭМО2
3372.6601.306 КСВ В2/ Защита ЭМУ: Реле тока ЭМО2

РФ (Реле фиксации) 6621

3432.6661.301 БКУ В2/ БКУ: РКВ
3471.6551.304 ФПВ В2/ ФПВ: В включен
501 Сброс сигнализации
3471.6551.305 ФПВ В2/ ФПВ: В отключен
4031.7531.302 ЛО В2/ ЛО В: Отключить
3432.6661.302 БКУ В2/ БКУ: РКО
3372.301 КСВ В2: Выведено

1 с; Реле фиксации В2: РФК / РФП; S R T M

3372.6621.301 КСВ В2/ РФ: Фиксация
3372.6621.302 КСВ В2/ РФ: Сигнал несоотв.

КСВ В2: Вывод; "1" Выведено / Введено — КСВ В2 → КСВ В2: Выведено 3372.301

БКУ В2 (Блок команд управления В2) 3432

БКУ 6661

3432.6661.501 БКУ В2/ БКУ: Опер. вкл.
3372.6621.301 КСВ В2/ РФ: Фиксация
3432.6661.502 БКУ В2/ БКУ: Опер. откл.

1 с; Обязательное квитирование

3432.6661.301 БКУ В2/ БКУ: РКВ
3432.6661.302 БКУ В2/ БКУ: РКО

ЛО 4011

ЛО 7511

4011.7511.501	ЛО/ ЛО: Ср. внеш. защит
4011.501	ЛО: Ср. осн. защиты
0021.302	ДЗ: Срабатывание
0171.0561.302	МФТО/ МФТО: Срабатывание
0111.302	ТЗНП: Срабатывание
0471.302	АМТЗ: Срабатывание
1311.4011.302	АУ/ АУ: Срабатывание
1711.5011.302	ЛС/ Тоткл: Срабатывание
1711.5021.302	ЛС/ ТУ ОТФ: Срабатывание
1711.5031.306	ЛС/ ТУ ДЗ: Передача
1711.5041.304	ЛС/ ТУ ТЗНП: Срабатывание
1711.5031.309	ЛС/ ТУ ДЗ: Срабатывание ЛОСК
1711.5041.308	ЛС/ ТУ ТЗНП: Срабатывание ЛОСК
0181.304	ТЗО: Срабатывание
503	Внеш. УРОВ от РЗА Э1
504	Внеш. УРОВ от РЗА Э2
505	Внеш. УРОВ от РЗА ЛЭП
506	Внеш. УРОВ от РЗА ОВ
3471.6534.302	ФПВ В2/ Р4: Р отключен
3471.6534.301	ФПВ В2/ Р4: Р включен
3311.6331.303	УРОВ В1/ УРОВ: Срабатывание
3312.6331.303	УРОВ В2/ УРОВ: Срабатывание
4011.7511.502	ЛО/ ЛО: П. осн. защиты
0021.301	ДЗ: Пуск
0111.301	ТЗНП: Пуск
0171.0561.301	МФТО/ МФТО: Пуск
0471.301	АМТЗ: Пуск
4011.301	ЛО: Выведено

ЛО/ ЛО: Ср. защит	4011.7511.301
ЛО/ ЛО: Останов ВЧ	4011.7511.302
ЛО/ ЛО: Ср. защит на ТУ ОТФ	4011.7511.303
ЛО/ ЛО: Пуск защит	4011.7511.304

ЛО 4011

Запрет АПВ 7521

4011.501	ЛО ЛЭП: Ср. осн. защиты	Запрет АПВ от осн. защиты
0021.0021.314	ДЗ/ ДЗ-ФФ-1: Срабатывание	Запрет АПВ от ДЗ-ФФ-1
0021.0041.314	ДЗ/ ДЗ-ФФ-2: Срабатывание	Запрет АПВ от ДЗ-ФФ-2
0021.0051.314	ДЗ/ ДЗ-ФФ-3: Срабатывание	Запрет АПВ от ДЗ-ФФ-3
0021.0052.314	ДЗ/ ДЗ-ФФ-4: Срабатывание	Запрет АПВ от ДЗ-ФФ-4
0021.0053.314	ДЗ/ ДЗ-ФФ-5: Срабатывание	Запрет АПВ от ДЗ-ФФ-5
0021.0054.314	ДЗ/ ДЗ-ФФ-6: Срабатывание	Запрет АПВ от ДЗ-ФФ-6
0021.0031.314	ДЗ/ ДЗ-ФЗ-1: Срабатывание	Запрет АПВ от ДЗ-ФЗ-1
0021.0061.314	ДЗ/ ДЗ-ФЗ-4: Срабатывание	Запрет АПВ от ДЗ-ФЗ-4
0021.0062.314	ДЗ/ ДЗ-ФЗ-5: Срабатывание	Запрет АПВ от ДЗ-ФЗ-5
0111.0591.304	ТЗНП/ ТЗНП-1: Срабатывание	Запрет АПВ от ТЗНП-1
0111.0592.304	ТЗНП/ ТЗНП-2: Срабатывание	Запрет АПВ от ТЗНП-2
0111.0593.304	ТЗНП/ ТЗНП-3: Срабатывание	Запрет АПВ от ТЗНП-3
0111.0594.304	ТЗНП/ ТЗНП-4: Срабатывание	Запрет АПВ от ТЗНП-4
0111.0595.304	ТЗНП/ ТЗНП-5: Срабатывание	Запрет АПВ от ТЗНП-5
0111.0596.304	ТЗНП/ ТЗНП-6: Срабатывание	Запрет АПВ от ТЗНП-6
0471.0921.302	АМТЗ/ АМТЗ-Ф-1: Срабатывание	Запрет АПВ от 1 ст. АМТЗ
0471.0931.302	АМТЗ/ АМТЗ-ОП-1: Срабатывание	
0471.0941.302	АМТЗ/ АМТЗ-НП-1: Срабатывание	
0471.0922.302	АМТЗ/ АМТЗ-Ф-2: Срабатывание	Запрет АПВ от 2 ст. АМТЗ
0471.0932.302	АМТЗ/ АМТЗ-ОП-2: Срабатывание	
0471.0942.302	АМТЗ/ АМТЗ-НП-2: Срабатывание	
0021.0091.302	ДЗ/ ОУ1 ДЗ: Срабатывание	Запрет АПВ от ОУ1 ДЗ
0021.0092.302	ДЗ/ ОУ2 ДЗ: Срабатывание	Запрет АПВ от ОУ2 ДЗ
0111.0691.302	ТЗНП/ ОУ1 ТЗНП: Срабатывание	Запрет АПВ от ОУ1 ТЗНП
0111.0692.302	ТЗНП/ ОУ2 ТЗНП: Срабатывание	Запрет АПВ от ОУ2 ТЗНП
0111.0701.302	ТЗНП/ ПУ ТЗНП: Срабатывание	Запрет АПВ от ПУ ТЗНП
1311.4011.302	АУ/ АУ: Срабатывание	Запрет АПВ от АУ
3011.6691.317	АПВ В1/ АПВ ЛЭП: Неуспешное АПВл	
3011.6881.308	АПВ В1/ АПВ СШ: Неуспешное АПВш	
3012.6881.308	АПВ В2/ АПВ СШ: Неуспешное АПВш	
3012.6691.317	АПВ В2/ АПВ ЛЭП: Неуспешное АПВл	
0421.1011.303	ЗНР/ ЗНР: Срабатывание	Запрет АПВ от ЗНР
0171.0561.302	МФТО/ МФТО: Срабатывание	Запрет АПВ от МФТО
0181.0841.302	ТЗО/ ТЗО-Ф: Срабатывание	Запрет АПВ от ТЗО-Ф
0181.0911.302	ТЗО/ ТЗО-НП: Срабатывание	Запрет АПВ от ТЗО-НП
1711.5011.302	ЛС/ Тоткл: Срабатывание	Запрет АПВ от Тоткл
1711.5021.302	ЛС/ ТУ ОТФ: Срабатывание	Запрет АПВ от ТУ ОТФ
1711.5031.306	ЛС/ ТУ ДЗ: Передача	Запрет АПВ от ТУ ДЗ
1711.5041.304	ЛС/ ТУ ТЗНП: Срабатывание	Запрет АПВ от ТУ ТЗНП
1711.5031.309	ЛС/ ТУ ДЗ: Срабатывание ЛОСК	Запрет АПВ от ЛОСК ТУ ДЗ
1711.5041.308	ЛС/ ТУ ТЗНП: Срабатывание ЛОСК	Запрет АПВ от ЛОСК ТУ ТЗНП
3311.6331.303	УРОВ В1/ УРОВ: Срабатывание	
3312.6331.303	УРОВ В2/ УРОВ: Срабатывание	
503	Внеш. УРОВ от РЗА Э1	
504	Внеш. УРОВ от РЗА Э2	
505	Внеш. УРОВ от РЗА ЛЭП	Запрет АПВ при УРОВ от РЗА ЛЭП
506	Внеш. УРОВ от РЗА ОВ	Запрет АПВ при УРОВ от РЗА ОВ
3471.6534.302	ФПВ В2/ Р4: Р отключен	
3471.6534.301	ФПВ В2/ Р4: Р включен	
4011.7521.501	ЛО/ Запрет АПВ: Внеш. запрет АПВ	
507	Местное управление	
4011.301	ЛО: Выведено	

ЛО/ Запрет АПВ: Общий запрет АПВ	4011.7521.301

ЛО: Вывод — "1" Выведено / Введено — ЛО — ЛО: Выведено — 4011.301

УВ В1 (Управление выключателем В1) 3391

УВ 6651

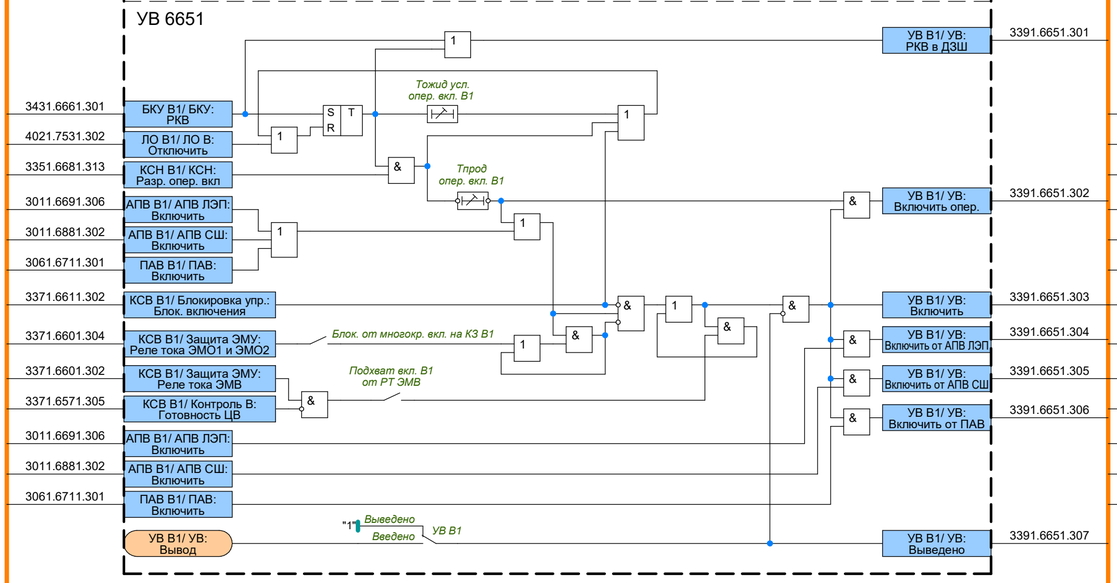

ЛО В1 4021

ЛО В 7531

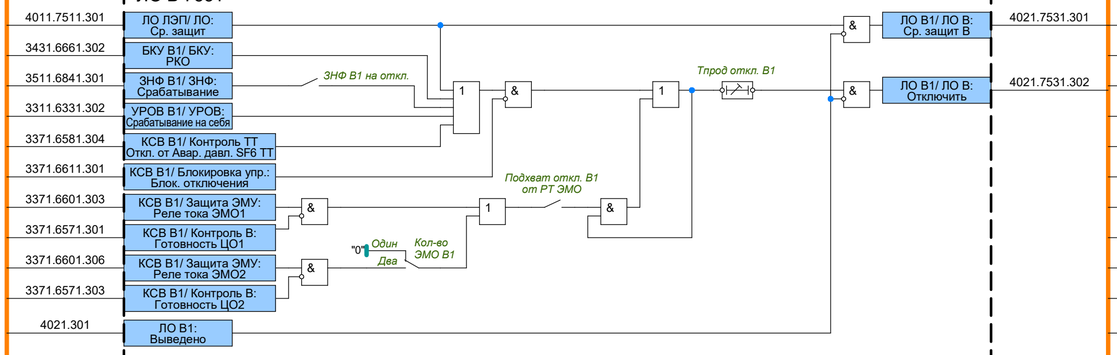

Запрет АПВ В 7541

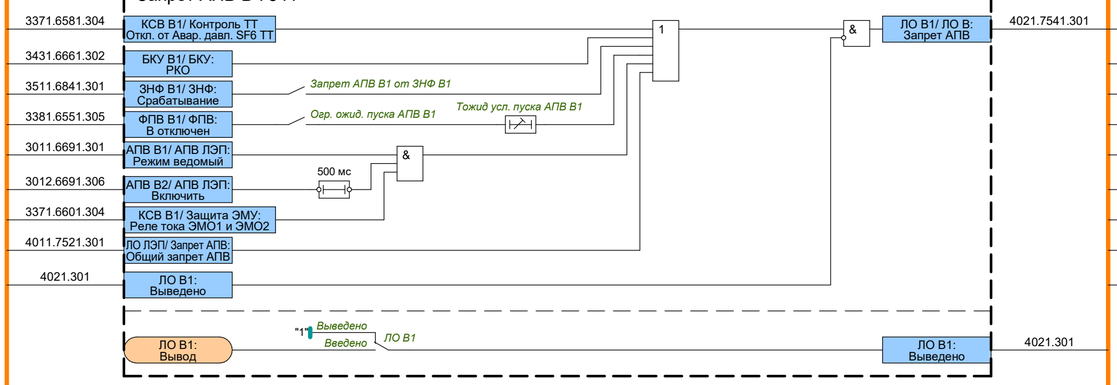

УВ В2 (Управление выключателем В2) 3392

УВ 6651

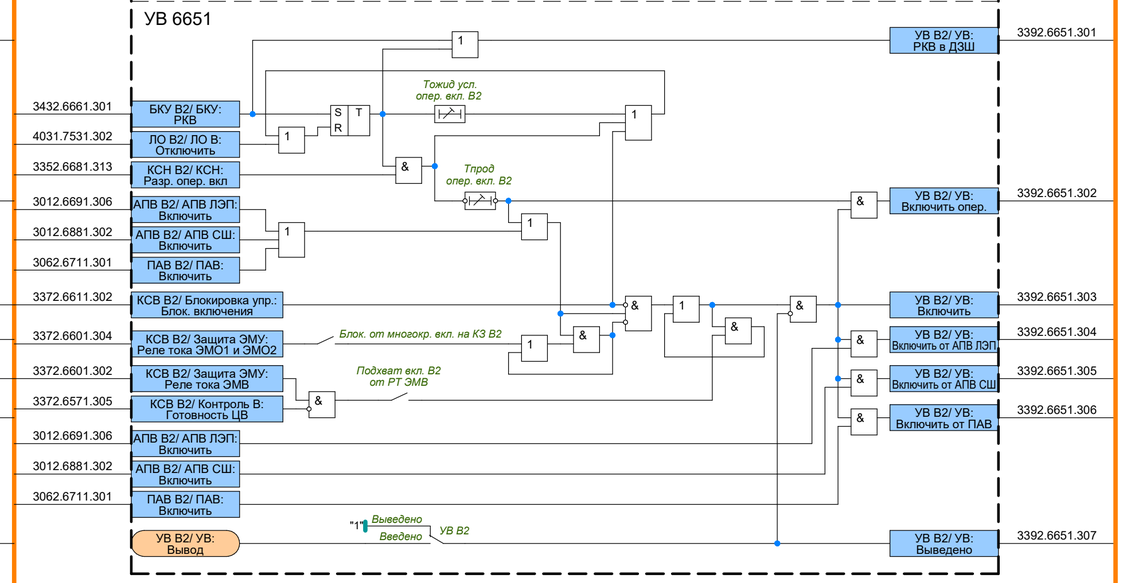

ЛО В2 4031

ЛО В 7531

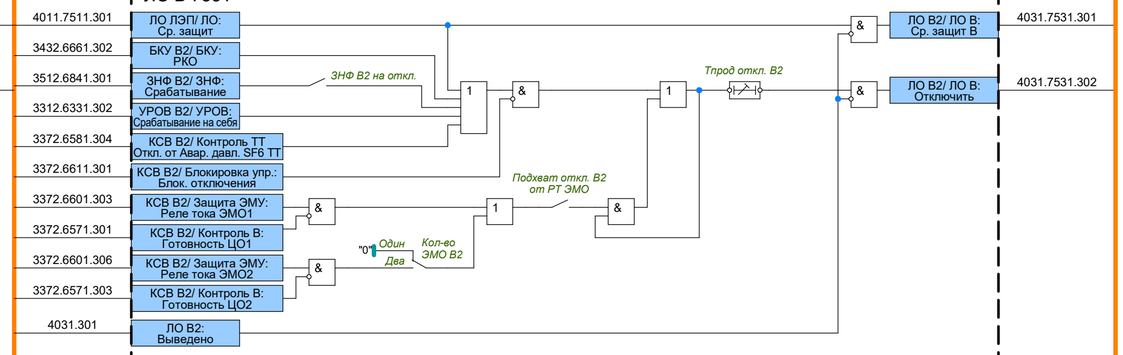

Запрет АПВ В 7541

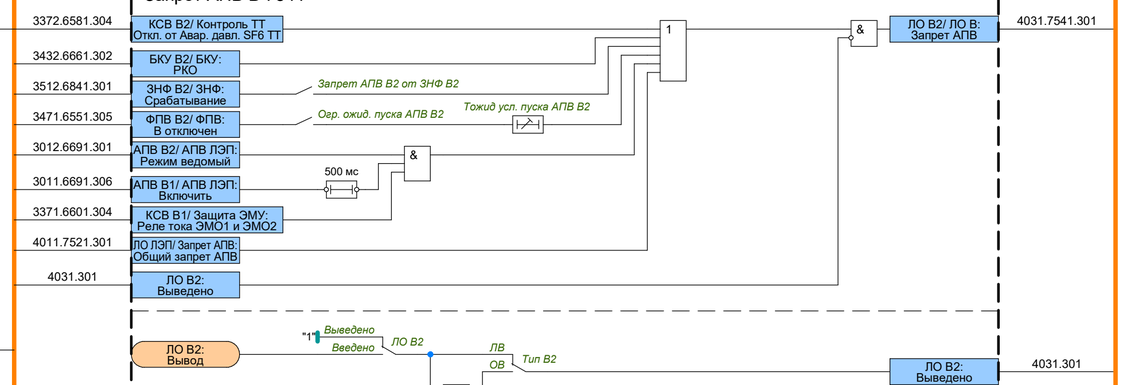

ФПВ В1 (Фиксация положения выключателя В1) 3381

ФПВ 6551

3381.303 — ФПВ В1: Выведено
3381.6551.501 — ФПВ В1/ ФПВ: Б/К В вкл
3381.6551.502 — ФПВ В1/ ФПВ: Б/К В вкл ф.А
3381.6551.503 — ФПВ В1/ ФПВ: Б/К В вкл ф.В
3381.6551.504 — ФПВ В1/ ФПВ: Б/К В вкл ф.С
3381.6551.506 — ФПВ В1/ ФПВ: Б/К В откл ф.А
3381.6551.507 — ФПВ В1/ ФПВ: Б/К В откл ф.В
3381.6551.508 — ФПВ В1/ ФПВ: Б/К В откл ф.С
3381.6551.505 — ФПВ В1/ ФПВ: Б/К В откл
3381.6551.301 — ФПВ В1/ ФПВ: Б/К В включен
3381.301 — ФПВ В1: Р включены
"1" — Контр. Р В1
3381.302 — ФПВ В1: Р отключены
3381.6551.303 — ФПВ В1/ ФПВ: Б/К В отключен
3381.6551.509 — ФПВ В1/ ФПВ: Ремонт

→ ФПВ В1/ ФПВ: Б/К В включен — 3381.6551.301
→ ФПВ В1/ ФПВ: Внутр. пуск ЗНФ — 3381.6551.302
→ ФПВ В1/ ФПВ: Б/К В отключен — 3381.6551.303
→ ФПВ В1/ ФПВ: В включен — 3381.6551.304
→ ФПВ В1/ ФПВ: В отключен — 3381.6551.305
→ ФПВ В1/ ФПВ: В в ремонте — 3381.6551.306

Р1 6531

3381.6531.501 — ФПВ В1/ Р1: Б/К Р вкл
3381.6531.502 — ФПВ В1/ Р1: Б/К Р вкл ф.А
3381.6531.503 — ФПВ В1/ Р1: Б/К Р вкл ф.В
3381.6531.504 — ФПВ В1/ Р1: Б/К Р вкл ф.С
3381.6531.505 — ФПВ В1/ Р1: Б/К Р откл
3381.6531.506 — ФПВ В1/ Р1: Б/К Р откл ф.А
3381.6531.507 — ФПВ В1/ Р1: Б/К Р откл ф.В
3381.6531.508 — ФПВ В1/ Р1: Б/К Р откл ф.С
3381.303 — ФПВ В1: Выведено

→ ФПВ В1/ Р1: Р включен — 3381.6531.301
→ ФПВ В1/ Р1: Р отключен — 3381.6531.302

Р2 6532

3381.6532.501 — ФПВ В1/ Р2: Б/К Р вкл
3381.6532.502 — ФПВ В1/ Р2: Б/К Р вкл ф.А
3381.6532.503 — ФПВ В1/ Р2: Б/К Р вкл ф.В
3381.6532.504 — ФПВ В1/ Р2: Б/К Р вкл ф.С
3381.6532.505 — ФПВ В1/ Р2: Б/К Р откл
3381.6532.506 — ФПВ В1/ Р2: Б/К Р откл ф.А
3381.6532.507 — ФПВ В1/ Р2: Б/К Р откл ф.В
3381.6532.508 — ФПВ В1/ Р2: Б/К Р откл ф.С
3381.303 — ФПВ В1: Выведено

→ ФПВ В1/ Р2: Р включен — 3381.6532.301
→ ФПВ В1/ Р2: Р отключен — 3381.6532.302

Р3 6533

3381.6533.501 — ФПВ В1/ Р3: Б/К Р вкл
3381.6533.502 — ФПВ В1/ Р3: Б/К Р вкл ф.А
3381.6533.503 — ФПВ В1/ Р3: Б/К Р вкл ф.В
3381.6533.504 — ФПВ В1/ Р3: Б/К Р вкл ф.С
3381.6533.505 — ФПВ В1/ Р3: Б/К Р откл
3381.6533.506 — ФПВ В1/ Р3: Б/К Р откл ф.А
3381.6533.507 — ФПВ В1/ Р3: Б/К Р откл ф.В
3381.6533.508 — ФПВ В1/ Р3: Б/К Р откл ф.С
3381.303 — ФПВ В1: Выведено

→ ФПВ В1/ Р3: Р включен — 3381.6533.301
→ ФПВ В1/ Р3: Р отключен — 3381.6533.302

3381.6531.301 — ФПВ В1/ Р1: Р включен
3381.6532.301 — ФПВ В1/ Р2: Р включен
3381.6533.301 — ФПВ В1/ Р3: Р включен
P1, P2 / P1, P2, P3 — Схема Р В1
→ ФПВ В1: Р включены — 3381.301

3381.6531.302 — ФПВ В1/ Р1: Р отключен
3381.6532.302 — ФПВ В1/ Р2: Р отключен
3381.6533.302 — ФПВ В1/ Р3: Р отключен
P1, P2 / P1, P2, P3
→ ФПВ В1: Р отключены — 3381.302

"1" — Выведено / Введено — ФПВ В1
3381.303 — ФПВ В1: Вывод
→ ФПВ В1: Выведено — 3381.303

ФПВ В2 (Фиксация положения выключателя В2) 3471

ФПВ 6551

3471.303 — ФПВ В2: Выведено
3471.6551.501 — ФПВ В2/ ФПВ: Б/К В вкл
3471.6551.502 — ФПВ В2/ ФПВ: Б/К В вкл ф.А
3471.6551.503 — ФПВ В2/ ФПВ: Б/К В вкл ф.В
3471.6551.504 — ФПВ В2/ ФПВ: Б/К В вкл ф.С
3471.6551.506 — ФПВ В2/ ФПВ: Б/К В откл ф.А
3471.6551.507 — ФПВ В2/ ФПВ: Б/К В откл ф.В
3471.6551.508 — ФПВ В2/ ФПВ: Б/К В откл ф.С
3471.6551.505 — ФПВ В2/ ФПВ: Б/К В откл
3471.6551.301 — ФПВ В2/ ФПВ: Б/К В включен
3471.301 — ФПВ В2: Р включены
"1" — Контр. Р В2
3471.302 — ФПВ В2: Р отключены
3471.6551.303 — ФПВ В2/ ФПВ: Б/К В отключен
3471.6551.509 — ФПВ В2/ ФПВ: Ремонт

→ ФПВ В2/ ФПВ: Б/К В включен — 3471.6551.301
→ ФПВ В2/ ФПВ: Внутр. пуск ЗНФ — 3471.6551.302
→ ФПВ В2/ ФПВ: Б/К В отключен — 3471.6551.303
→ ФПВ В2/ ФПВ: В включен — 3471.6551.304
→ ФПВ В2/ ФПВ: В отключен — 3471.6551.305
→ ФПВ В2/ ФПВ: В в ремонте — 3471.6551.306

Р1 6531

3471.6531.501 — ФПВ В2/ Р1: Б/К Р вкл
3471.6531.502 — ФПВ В2/ Р1: Б/К Р вкл ф.А
3471.6531.503 — ФПВ В2/ Р1: Б/К Р вкл ф.В
3471.6531.504 — ФПВ В2/ Р1: Б/К Р вкл ф.С
3471.6531.505 — ФПВ В2/ Р1: Б/К Р откл
3471.6531.506 — ФПВ В2/ Р1: Б/К Р откл ф.А
3471.6531.507 — ФПВ В2/ Р1: Б/К Р откл ф.В
3471.6531.508 — ФПВ В2/ Р1: Б/К Р откл ф.С
3471.303 — ФПВ В2: Выведено

→ ФПВ В2/ Р1: Р включен — 3471.6531.301
→ ФПВ В2/ Р1: Р отключен — 3471.6531.302

Р2 6532

3471.6532.501 — ФПВ В2/ Р2: Б/К Р вкл
3471.6532.502 — ФПВ В2/ Р2: Б/К Р вкл ф.А
3471.6532.503 — ФПВ В2/ Р2: Б/К Р вкл ф.В
3471.6532.504 — ФПВ В2/ Р2: Б/К Р вкл ф.С
3471.6532.505 — ФПВ В2/ Р2: Б/К Р откл
3471.6532.506 — ФПВ В2/ Р2: Б/К Р откл ф.А
3471.6532.507 — ФПВ В2/ Р2: Б/К Р откл ф.В
3471.6532.508 — ФПВ В2/ Р2: Б/К Р откл ф.С
3471.303 — ФПВ В2: Выведено

→ ФПВ В2/ Р2: Р включен — 3471.6532.301
→ ФПВ В2/ Р2: Р отключен — 3471.6532.302

Р3 6533

3471.6533.501 — ФПВ В2/ Р3: Б/К Р вкл
3471.6533.502 — ФПВ В2/ Р3: Б/К Р вкл ф.А
3471.6533.503 — ФПВ В2/ Р3: Б/К Р вкл ф.В
3471.6533.504 — ФПВ В2/ Р3: Б/К Р вкл ф.С
3471.6533.505 — ФПВ В2/ Р3: Б/К Р откл
3471.6533.506 — ФПВ В2/ Р3: Б/К Р откл ф.А
3471.6533.507 — ФПВ В2/ Р3: Б/К Р откл ф.В
3471.6533.508 — ФПВ В2/ Р3: Б/К Р откл ф.С
3471.303 — ФПВ В2: Выведено

→ ФПВ В2/ Р3: Р включен — 3471.6533.301
→ ФПВ В2/ Р3: Р отключен — 3471.6533.302

ФПВ В2 (Фиксация положения выключателя В2) 3471

Р4 6534

3471.6534.501 — ФПВ В2/ Р4: Б/К Р вкл
3471.6534.502 — ФПВ В2/ Р4: Б/К Р вкл ф.А
3471.6534.503 — ФПВ В2/ Р4: Б/К Р вкл ф.В
3471.6534.504 — ФПВ В2/ Р4: Б/К Р вкл ф.С
3471.6534.505 — ФПВ В2/ Р4: Б/К Р откл
3471.6534.506 — ФПВ В2/ Р4: Б/К Р откл ф.А
3471.6534.507 — ФПВ В2/ Р4: Б/К Р откл ф.В
3471.6534.508 — ФПВ В2/ Р4: Б/К Р откл ф.С
3471.303 — ФПВ В2: Выведено

→ ФПВ В2/ Р4: Р включен — 3471.6534.301
→ ФПВ В2/ Р4: Р отключен — 3471.6534.302

3471.6531.301 — ФПВ В2/ Р1: Р включен
3471.6532.301 — ФПВ В2/ Р2: Р включен
3471.6533.301 — ФПВ В2/ Р3: Р включен
3471.6534.301 — ФПВ В2/ Р4: Р включен
P1, P2 / P1, P2, P3 — Схема Р В2
"1" — ЛВ / ОВ — Тип В2
"0" — ЛВ / ОВ
→ ФПВ В2: Р включены — 3471.301

3471.6534.302 — ФПВ В2/ Р4: Р отключен
3471.6531.302 — ФПВ В2/ Р1: Р отключен
3471.6532.302 — ФПВ В2/ Р2: Р отключен
3471.6533.302 — ФПВ В2/ Р3: Р отключен
P1, P2 / P1, P2, P3 — Схема Р В2
→ ФПВ В2: Р отключены — 3471.302

"1" — Выведено / Введено — ФПВ В2
ФПВ В2: Вывод
→ ФПВ В2: Выведено — 3471.303

КПОВ (Контроль перевода на ОВ) 3581

КПОВ 6731

"1" — Выведено / Введено — КПОВ
ФПВ В2/ Р4: Вывод
→ КПОВ/ КПОВ: Выведено — 3581.6731.301

3471.6534.302 — ФПВ В2/ Р4: Р отключен
3471.6534.301 — ФПВ В2/ Р4: Р включен
→ КПОВ/ КПОВ: Перевод на ОВ — 3581.6731.302

90.301 — Общая логика: Цепи ОВ в работе
→ КПОВ/ КПОВ: Несоотв. цепей ОВ — 3581.6731.303

ФСЛ (Фиксация состояния ЛЭП) 1811

ФСЛ 5281

3381.6551.304 — ФПВ В1/ ФПВ: В включен
3471.6551.304 — ФПВ В2/ ФПВ: В включен
Один / Два — Кол-во выкл-ей
→ ФСЛ/ ФСЛ: ЛЭП включена — 1811.5281.301

3381.6551.305 — ФПВ В1/ ФПВ: В отключен
3471.6551.305 — ФПВ В2/ ФПВ: В отключен
Один / Два
→ ФСЛ/ ФСЛ: ЛЭП отключена — 1811.5281.302

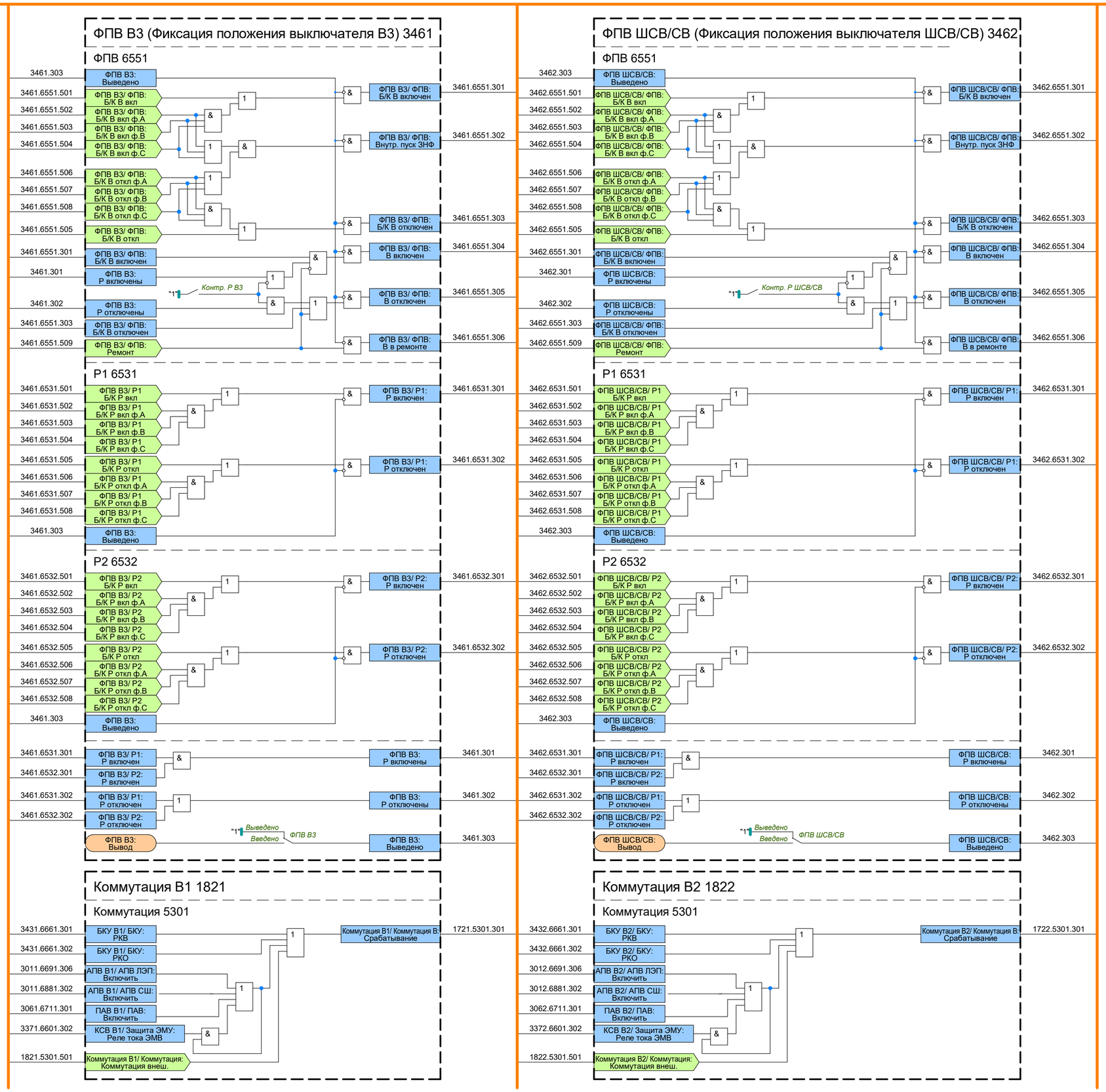
ФПВ В3 (Фиксация положения выключателя В3) 3461
ФПВ 6551
3461.303 ФПВ В3: Выведено
3461.6551.501 ФПВ В3/ ФПВ: Б/К В вкл
3461.6551.502 ФПВ В3/ ФПВ: Б/К В вкл ф.А
3461.6551.503 ФПВ В3/ ФПВ: Б/К В вкл ф.В
3461.6551.504 ФПВ В3/ ФПВ: Б/К В вкл ф.С
3461.6551.506 ФПВ В3/ ФПВ: Б/К В откл ф.А
3461.6551.507 ФПВ В3/ ФПВ: Б/К В откл ф.В
3461.6551.508 ФПВ В3/ ФПВ: Б/К В откл ф.С
3461.6551.505 ФПВ В3/ ФПВ: Б/К В откл
3461.6551.301 ФПВ В3/ ФПВ: Б/К В включен
3461.301 ФПВ В3: Р включены
"1" Контр. Р В3
3461.302 ФПВ В3: Р отключены
3461.6551.303 ФПВ В3/ ФПВ: Б/К В отключен
3461.6551.509 ФПВ В3/ ФПВ: Ремонт
ФПВ В3/ ФПВ: Б/К В включен 3461.6551.301
ФПВ В3/ ФПВ: Внутр. пуск ЗНФ 3461.6551.302
ФПВ В3/ ФПВ: Б/К В отключен 3461.6551.303
ФПВ В3/ ФПВ: В включен 3461.6551.304
ФПВ В3/ ФПВ: В отключен 3461.6551.305
ФПВ В3/ ФПВ: В в ремонте 3461.6551.306
P1 6531
3461.6531.501 ФПВ В3/ Р1 Б/К Р вкл
3461.6531.502 ФПВ В3/ Р1 Б/К Р вкл ф.А
3461.6531.503 ФПВ В3/ Р1 Б/К Р вкл ф.В
3461.6531.504 ФПВ В3/ Р1 Б/К Р вкл ф.С
3461.6531.505 ФПВ В3/ Р1 Б/К Р откл
3461.6531.506 ФПВ В3/ Р1 Б/К Р откл ф.А
3461.6531.507 ФПВ В3/ Р1 Б/К Р откл ф.В
3461.6531.508 ФПВ В3/ Р1 Б/К Р откл ф.С
3461.303 ФПВ В3: Выведено
ФПВ В3/ Р1: Р включен 3461.6531.301
ФПВ В3/ Р1: Р отключен 3461.6531.302
P2 6532
3461.6532.501 ФПВ В3/ Р2 Б/К Р вкл
3461.6532.502 ФПВ В3/ Р2 Б/К Р вкл ф.А
3461.6532.503 ФПВ В3/ Р2 Б/К Р вкл ф.В
3461.6532.504 ФПВ В3/ Р2 Б/К Р вкл ф.С
3461.6532.505 ФПВ В3/ Р2 Б/К Р откл
3461.6532.506 ФПВ В3/ Р2 Б/К Р откл ф.А
3461.6532.507 ФПВ В3/ Р2 Б/К Р откл ф.В
3461.6532.508 ФПВ В3/ Р2 Б/К Р откл ф.С
3461.303 ФПВ В3: Выведено
ФПВ В3/ Р2: Р включен 3461.6532.301
ФПВ В3/ Р2: Р отключен 3461.6532.302
3461.6531.301 ФПВ В3/ Р1: Р включен
3461.6532.301 ФПВ В3/ Р2: Р включен
3461.6531.302 ФПВ В3/ Р1: Р отключен
3461.6532.302 ФПВ В3/ Р2: Р отключен
ФПВ В3: Р включены 3461.301
ФПВ В3: Р отключены 3461.302
ФПВ В3: Вывод
"1" Выведено Введено ФПВ В3
ФПВ В3: Выведено 3461.303
Коммутация В1 1821
Коммутация 5301
3431.6661.301 БКУ В1/ БКУ: РКВ
3431.6661.302 БКУ В1/ БКУ: РКО
3011.6691.306 АПВ В1/ АПВ ЛЭП: Включить
3011.6881.302 АПВ В1/ АПВ СШ: Включить
3061.6711.301 ПАВ В1/ ПАВ: Включить
3371.6601.302 КСВ В1/ Защита ЭМУ: Реле тока ЭМВ
1821.5301.501 Коммутация В1/ Коммутация: Коммутация внеш.
Коммутация В1/ Коммутация В: Срабатывание 1721.5301.301
ФПВ ШСВ/СВ (Фиксация положения выключателя ШСВ/СВ) 3462
ФПВ 6551
3462.303 ФПВ ШСВ/СВ: Выведено
3462.6551.501 ФПВ ШСВ/СВ/ ФПВ: Б/К В вкл
3462.6551.502 ФПВ ШСВ/СВ/ ФПВ: Б/К В вкл ф.А
3462.6551.503 ФПВ ШСВ/СВ/ ФПВ: Б/К В вкл ф.В
3462.6551.504 ФПВ ШСВ/СВ/ ФПВ: Б/К В вкл ф.С
3462.6551.506 ФПВ ШСВ/СВ/ ФПВ: Б/К В откл ф.А
3462.6551.507 ФПВ ШСВ/СВ/ ФПВ: Б/К В откл ф.В
3462.6551.508 ФПВ ШСВ/СВ/ ФПВ: Б/К В откл ф.С
3462.6551.505 ФПВ ШСВ/СВ/ ФПВ: Б/К В откл
3462.6551.301 ФПВ ШСВ/СВ/ ФПВ: Б/К В включен
3462.301 ФПВ ШСВ/СВ: Р включены
"1" Контр. Р ШСВ/СВ
3462.302 ФПВ ШСВ/СВ: Р отключены
3462.6551.303 ФПВ ШСВ/СВ/ ФПВ: Б/К В отключен
3462.6551.509 ФПВ ШСВ/СВ/ ФПВ: Ремонт
ФПВ ШСВ/СВ/ ФПВ: Б/К В включен 3462.6551.301
ФПВ ШСВ/СВ/ ФПВ: Внутр. пуск ЗНФ 3462.6551.302
ФПВ ШСВ/СВ/ ФПВ: Б/К В отключен 3462.6551.303
ФПВ ШСВ/СВ/ ФПВ: В включен 3462.6551.304
ФПВ ШСВ/СВ/ ФПВ: В отключен 3462.6551.305
ФПВ ШСВ/СВ/ ФПВ: В в ремонте 3462.6551.306
P1 6531
3462.6531.501 ФПВ ШСВ/СВ/ Р1 Б/К Р вкл
3462.6531.502 ФПВ ШСВ/СВ/ Р1 Б/К Р вкл ф.А
3462.6531.503 ФПВ ШСВ/СВ/ Р1 Б/К Р вкл ф.В
3462.6531.504 ФПВ ШСВ/СВ/ Р1 Б/К Р вкл ф.С
3462.6531.505 ФПВ ШСВ/СВ/ Р1 Б/К Р откл
3462.6531.506 ФПВ ШСВ/СВ/ Р1 Б/К Р откл ф.А
3462.6531.507 ФПВ ШСВ/СВ/ Р1 Б/К Р откл ф.В
3462.6531.508 ФПВ ШСВ/СВ/ Р1 Б/К Р откл ф.С
3462.303 ФПВ ШСВ/СВ: Выведено
ФПВ ШСВ/СВ/ Р1: Р включен 3462.6531.301
ФПВ ШСВ/СВ/ Р1: Р отключен 3462.6531.302
P2 6532
3462.6532.501 ФПВ ШСВ/СВ/ Р2 Б/К Р вкл
3462.6532.502 ФПВ ШСВ/СВ/ Р2 Б/К Р вкл ф.А
3462.6532.503 ФПВ ШСВ/СВ/ Р2 Б/К Р вкл ф.В
3462.6532.504 ФПВ ШСВ/СВ/ Р2 Б/К Р вкл ф.С
3462.6532.505 ФПВ ШСВ/СВ/ Р2 Б/К Р откл
3462.6532.506 ФПВ ШСВ/СВ/ Р2 Б/К Р откл ф.А
3462.6532.507 ФПВ ШСВ/СВ/ Р2 Б/К Р откл ф.В
3462.6532.508 ФПВ ШСВ/СВ/ Р2 Б/К Р откл ф.С
3462.303 ФПВ ШСВ/СВ: Выведено
ФПВ ШСВ/СВ/ Р2: Р включен 3462.6532.301
ФПВ ШСВ/СВ/ Р2: Р отключен 3462.6532.302
3462.6531.301 ФПВ ШСВ/СВ/ Р1: Р включен
3462.6532.301 ФПВ ШСВ/СВ/ Р2: Р включен
3462.6531.302 ФПВ ШСВ/СВ/ Р1: Р отключен
3462.6532.302 ФПВ ШСВ/СВ/ Р2: Р отключен
ФПВ ШСВ/СВ: Р включены 3462.301
ФПВ ШСВ/СВ: Р отключены 3462.302
ФПВ ШСВ/СВ: Вывод
"1" Выведено Введено ФПВ ШСВ/СВ
ФПВ ШСВ/СВ: Выведено 3462.303
Коммутация В2 1822
Коммутация 5301
3432.6661.301 БКУ В2/ БКУ: РКВ
3432.6661.302 БКУ В2/ БКУ: РКО
3012.6691.306 АПВ В2/ АПВ ЛЭП: Включить
3012.6881.302 АПВ В2/ АПВ СШ: Включить
3062.6711.301 ПАВ В2/ ПАВ: Включить
3372.6601.302 КСВ В2/ Защита ЭМУ: Реле тока ЭМВ
1822.5301.501 Коммутация В2/ Коммутация: Коммутация внеш.
Коммутация В2/ Коммутация В: Срабатывание 1722.5301.301